© Copyright by AUDATEX 1998

Auflage	Änderungsdatum
3/0	31.08.98

audatex 13.04.93

Audatex Daten-Hotline ☎ 0571 / 805-195

Erläuterungen: Linienfelder = nur zur Dokumentation / gerasterte Positionen = überschreibbar

Form-Nr	Hersteller	Haupttyp/en	Baumuster/Bauzeit
G19	**Mitsubishi**	**Sigma Limousine/Kombi**	**F10/F07W**

Allgemeine Daten

Gutachten-Nr/ Kalk-Nr

Kunden-Nr

Aktenzeichen

Kalkulations-Datum [TTMMJJ]

Schadentag [TTMMJJ]

Besichtigungs-Datum [TTMMJJ]

Name (Fz-Halter)

Anzahl Vorbesitzer

Straße/Postfach

PLZ/Ort

Amtliches Kennzeichen

Fz-Ident-Nr

Motorart

Leistung [kW]

Hubraum [ccm]

Erste Zulassung [TTMMJJ]

Letzte Zulassung

Sitzplätze

Leergewicht [kg]

Zul. Gesamtgewicht [kg]

Nächste HU/AU [MMJJ] /

Laufleistung 1 km
1 = abgelesen / 2 = geschätzt / 3 = angegeben

Anstoßbereich/e (Alpha-oder numerische Codes)

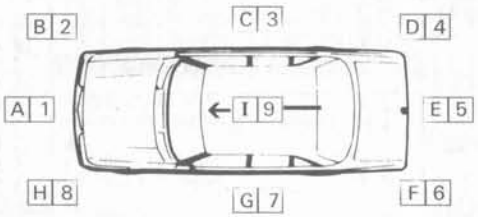

Fahrzeugzustand bei der Besichtigung

1 unzerlegt | 2 zerlegt | 3 teilrepariert
4 repariert | 5 fahrbereit | 6 verkehrssicher
7 freigelegt | 8 teilzerlegt | 9 Notreparatur möglich

Reparatur-Firma

Reparatur-Freigabe 1 ja Ø nein

Reparatur-Dauer A R B - T G - Beginn - Ende

EDV-Fahrzeugbewertung

Schlüssel-Nr (Super Schwacke)

Welcher Wert 9 3 0

Nur Kontrollblatt-Info =1
Kurz-Ausdruck =2 1

Bewertungs-Datum [TTMMJJ]

Sonderzubehör-Titel 0
0 = Serien/Sonderausstattung
1 = Ausstattung
2 = kein Ausdruck

Marktlage (max +/– 20%) +

Korrektur DM (+/–) +

Durchschnitts-Laufleistung pro Jahr oder Km-Kategorie

Km oder Kat.

Vor-/Nachtexte

Datenfile-Information

Lackierung:

HERSTELLER

–Rep-Art L = Oberflächenlackierung
" " L = Innenteillackierung
" " LI = Reparaturlackierung
" " LE = Neuteillackierung
" " LE = Innenteillackierung

– Das Lackieren der Anschlußstellen von eingeschweißten Neuteilen ist bis zu 10 cm in den Zeitvorgaben berücksichtigt. Wenn größere Bereiche mitlackiert werden müssen, sind die betroffenen Teile in Rep-Art L oder LI vorzugeben.

SCHWACKE/AZT

Blech:
–Rep-Art L = Oberflächenlackierung Stufe **II**
" " L = Innenteillackierung
" " LI = Reparaturlackierung Stufe **III** (Spachtelauftrag ≦ 50%)
" " LI1 = Reparaturlackierung Stufe **IV** (Spachtelauftrag > 50%)
" " LE = Neuteillackierung Stufe **I**
" " LE = Innenteillackierung

Kunststoff:
–Rep-Art L = Oberflächenlackierung Stufe **K2**
" " LI = Reparaturlackierung Stufe **K3**
" " LE = Neuteillackierung Stufe **K1..**
" " LE1 = Neuteillackierung Stufe **K1R** (grundiert)
" " LE2 = Neuteillackierung Stufe **K1N** (füllern, o. schleifen)
" " LE3 = Neuteillackierung Stufe **K1G** (füllern, m. schleifen)
" " LE4 = Neuteillackierung Stufe **K1G** (PUR weich)

– Das Lackieren der Anschlußstellen von eingeschweißten Neuteilen ist bis zu 10 cm in den Zeitvorgaben berücksichtigt. Wenn größere Bereiche mitlackiert werden müssen, sind die betroffenen Flächen in Rep-Art L oder LI vorzugeben.

Hohlraumkonservierung/Unterbodenschutz: Gesamtkosten (incl. Material) nach individuellem Aufwand über Randfahnencodes 70 bzw. 72 oder wahlweise Lohn über 'Nicht-Standard-Positionen' (Zone 21; Rep-Arten 'H' bzw. 'U') und (nur) Materialkosten über Randfahnencodes 70 bzw. 72.

Zustandsbeschreibung

Bereifung Dimension

Profiltiefe [mm]: v.l. v.r. h.r. h.l. Res.

(und/oder) Zustand

Allgemeinzustand

Vorschaden

Bemerkung (z.B. Farbe etc.)

Fahrzeugwerte

Wiederbeschaffungswert ○ mit MWST (oder) ○ ohne MWST

Merkantile Wertminderung ○ ◇

Restwert ○ ◇ mit MWST (oder) ○ ◇ ohne MWST

Numerischer Eintrag löst aus: Titel und Betrag
Alphacodes lösen aus: T = Titel ohne Betrag (nur bei ○)
: K = Titel und Text 'KEINE' (nur bei ◇) – z.B. 'RESTWERTE KEINE'

Gesamt-Anzahl - X - ▶

Untertyp	Code X
Limousine	
Sigma	G 19 01
Sigma EXE	G 19 03
Kombi	
Sigma	G 19 11

Ausführungsvariante/n	Code X
AUSSEN	
Glasschiebe-Hebedach elektrisch	C 4
▼	
Verglasung bronze	F 5
Verglasung grau	F 7
Verglasung blau	F 6
▼ Karosserie Anbauteile Zubehör	
Heckspoiler	W 6
Zusatzbremsleuchte	X 6
▼ Anhängerkupplung	
starr	L 8
mit abnehmbarem Kugelkopf	L 9
INNEN	
Klimaanlage	F 1
Klimaautomatik	F 2
Fahrerairbag	Q 8
Beifahrerairbag	K 9
Wegfahrsperre	L 4
Tempomat	Q 9
▼	
Ausstattung Velour	J 3
Ausstattung Leder	J 4
▼	
Vordersitze elektrisch verstellbar	M 1
Vordersitzheizung	J 7
MOTOR/GETRIEBE	
2972 ccm (3,0 Ltr) 125 kW 12V	N 3
2972 ccm (3,0 Ltr) 130 kW 12V	N 1
2972 ccm (3,0 Ltr) 151 kW 24V	N 2
▼ Getriebe	
5-Gang	P 3
Automatik	P 8
▼	
Generator 12V 80A	K 1
Generator 12V 110A	K 2

Ausführungsvariante/n	Code X
FAHRWERK	
Elektronisches Fahrwerk (ECS)	Q 6
Traction Control System (TCL)	U 2
▼	
Vierradlenkung	U 1
Servolenkung	Q 1
Servolenkung elektronisch	Q 2
▼ Scheibenräder (Design siehe Zone 19)	
6 J x 15	S 1
6 J x 15 Alu	S 2
6 J x 15 Alu	S 8
7 J x 15 Alu	S 4
7 J x 15 Alu	S 5
7,5 J x 16 Alu	S 3
7,5 J x 16 Alu	S 6
7,5 J x 16 Alu	S 7
▼ Reifen	
205/65 R 15 .. V	R 1
205/55 R 16 .. V	R 2
215/55 R 16 .. V	R 3
Winterreifen	R 9
LACKIERUNG	
1-Schicht-Uni	Y 2
2-Schicht-Uni	Z 8
2-Schicht-Metallic	Y 4
2-Schicht-Perlmutteffekt	Z 7

Ausführungsvariante/n	Code X
BAUZEITEN	
ab Dezember '91 (Mod '92 N1)	D 1
ab September '92 (Mod '93 P1)	D 2
ab Januar '93 (Mod '93 P1)	D 3
ab April '93 (Mod '93 P1)	D 4
ab Juni '93 (Mod '94 R1)	D 5
ab September '93 (Mod '94 R1)	D 6
ab März '94 (Mod '94 R1)	D 7
ab Juni '94 (Mod '95 S1)	D 8
ab März '95 (Mod '95 S1)	D 9

Reparaturmethode/n	Code X
▼ **LACKIERUNG**	
Montage-Teile ausgebaut 4)	Y 8
Teile ausgebaut vorlackieren 5)	Y 7
Wasserbasislack	Z 4

Textänderungen/zusätzliche Ausführungsvarianten

Phantom-/manuelle Kalkulation

Hersteller _____ Haupttyp _____

Untertyp _____ AW pro Std ___

Kalkulationsvarianten/-daten

Glasschaden-Kalk
mit Lohn = 1
ohne Lohn = 2 ___

Deckblatt
Ergebnisblatt = 1
Gutachtendeckblatt = 2 ___

Druckvariante 0 5 ___

Kein Ausführungsvarianten-Andruck = 1 ___

Blatt-Nr (Kalkulation) 0 1

Herst-Zeiteinheiten = 1 ___

Titelcode ___

Textcode 2
Kurztext = 1
Langtext = 2

Ausdruck bei AUDATEX = 1 ___

Ohne Lackierkosten = 1 ___

Teilepreis alt
Datum (TTMMJJ) _____

Kontrollblatt 2
ohne Detailerfassung = 1
mit Detailerfassung = 2

Mailbox = 1 ___

Lohnfaktoren [Preis/AW bzw Preis/Std] Zeitbasis: AUDATEX 10 AW = 1 Std / Herst 1,0 Std = 1 Std

Mech/Spengler _____ Lackierer _____ _____
-Herst- + -AZT- □

Randfahnencodes

Lackier-material	40 von Lack-Lohn +□ [%]	42 Pauschalbetrag +□ Teile [P]			45 Fläche/ + Hersteller [%,I]	51 Fläche/ □SCHWACKE/AZT [%,I]	
Lackierkosten pauschal	52 Teile-Rep [P]			55 Teile-Rep Teile spezifiziert [P]	54 Teile-Rep Teile spezifiziert [AW]		
Sonstige Festbeträge	63 Schwemmat pauschal [P]	64 Schwemmat vom Lohn [%]	70 Unterbodensch Teile-Rep [P]		72 Hohlraumkons Teile-Rep [P]		
Sonstige Festbeträge	74 Vermessen [P]	67 Polieren [P]	65 Polsterarbeiten [P]	68 Fzg-Verbringung pauschal [P]	60 Beschaffung Teile-Rep [P]		69 Notreparatur pauschal [P]
Ab-weichungen von UPE Ersatzteile	20 Abschlag Endsumme [%]	21 Aufschlag Endsumme [%]	22 Abschlag Einzelpreis [%]	23 Aufschlag Einzelpreis [%]			
Klein-ersatzteile	27 pauschal [P]	28 von Summe Ersatzteile [%,2]	29 vom Lohn [%]				
Verwendbare Teile (Preisabzug)	13 Teile-Rep [P]						
Verwendbare Teile (Lohnabzug)	33 allgemein [%]						
Abzüge NFA/ Wert-verbesserung	58 Lack [%]	56 Lack [P]	24 Ersatzteile Teile-Rep [%]				
Sonstige Abzüge	90 Vorschaden Dokumentation [PMWST]	95 Vorschaden rechnend [P]	91 Selbstbeteiligung Dokumentation [P]				
Pauschal-beträge	10 Ersatzteile mit Detail-Text [P]	30 Lohn mit Detail-Text [P]	31 Lohn mit Detail-Text [AW]	32 Sonder-arbeiten [P]			

Form-Nr G19

Erläuterungen (sh auch Systemanleitung)
gerasterte Positionen = überschreibbar
1) = Modelljahrcode (10. Stelle Fz-Ident-Nr)

4) = lost bei SCHWACKE/AZT "FM" aus
5) = lost bei SCHWACKE/AZT "VM" aus

[%] Eingabe in Prozent
[P] Eingabe als Preis, ohne Mehrwertsteuer
[AW] Eingabe in Arbeitswerten

[%,I] Eingabe in Prozent, nur wenn Materialfaktoren abweichend vom 100%-Index
[P/MWST] Eingabe als Preis, mit Mehrwertsteuer

[%,2] Eingabe in Prozent, wenn abweichend von 2%
+ nur zusammen mit Lack "Hersteller"
□ nur zusammen mit Lack "SCHWACKE/AZT"

UPE unverbindliche Preisempfehlung des Herstellers
NFA Neu für Alt
RBK Rohbaukarosse
GK Ganzkarosse
KL Klassifizierung

SYMBOL-SCHLÜSSEL				
E/ET	Erneuern/Erneuern Teilweise Lackautomatik →	LE	Lackierung Erneuern	
I/IT	Instandsetzen/Inst Teilweise Lackautomatik (ausgen. Innenteile) →	LI	Lackierung Instandsetzen	
L	Oberfl-Lackierung	L	keinerlei Lackautomatik	L nur bei I/IT keine Lackautomatik

TE	Teil für ET	V	Vermessen
N	Nebenarbeit bei Schraubteilen a-e bei Schweißteilen freilegen	H	Hohlraum-konservierung
P	Prüfen	U	Unterbodenschutz

Links ↑ oder Einzelteil ↑ Rechts — EN EN — 0278 3 / 0279 3 — Aggr Code (Endziffer)

Für Markierung in Rep-Art nicht zugelassen — EN EN — Für Abzüge NFA / (N) — N N N N — A1 B1 — A1 = Hauptgr B1 = Untergr C1 = Einzelteil — LI IT / ET ET — Für Markierung Ern/Inst teile — 7 — LI IT / LI IT — 34 — Für Markierung Lack/Inst teile

- Aggregate A-E / Z-Z / P
- Vermessen Einstellen

Beachte Zone 20

1

Herst	Azt		Herst	Azt		Herst	Azt		Herst	Azt		Herst	Azt		Herst	Azt		Herst	Azt		Herst	Azt		Herst	Azt		Herst	Azt	
0203	0203	Fzg L innen u außen	0221 L	0221 L	Fzg L außen		0231	Ab-/ Aufrüsten zwecks Ganz-lackierung	0223 L	0223 L	Fzg L außen ohne Dach	0467 L	0467 L	Front L	2900 L	2900 L	Heck L	2067 L	2068 L	Seite L	0910 L	0910 L	Motorraum L ohne Stirnwand						
LI	LI		LI	LI		N			LI	LI		LE LI	LE LI		LE LI	LE LI		LE LI	LE LI										

Anz-X-

Zubehör

Heckspoiler AV = W6

Zusatzbremsleuchte AV = X6

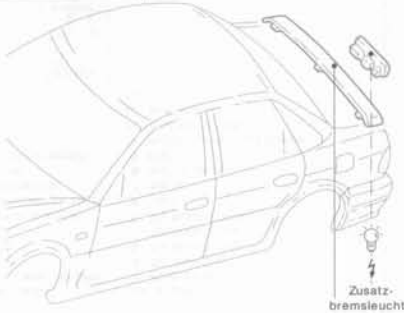

Anhängerkupplung

AV = L8, L9

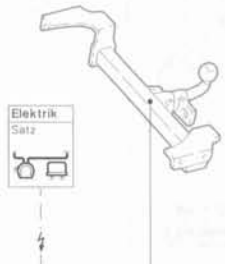

2

| | | | | | | | | | |

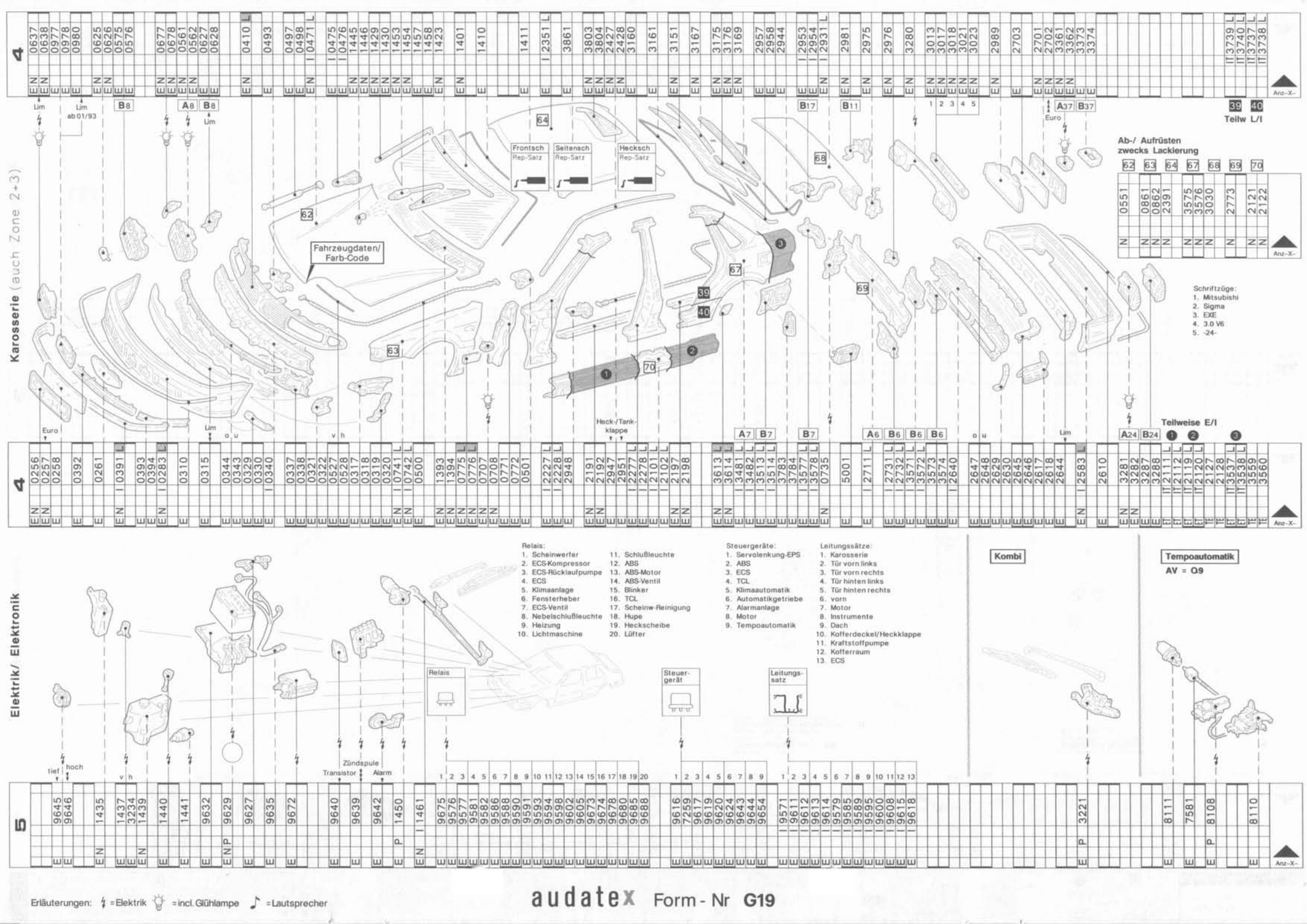
Karosserie (auch Zone 2+3)
Fahrzeugdaten/ Farb-Code
Frontsch Rep-Satz
Seitensch Rep-Satz
Hecksch Rep-Satz
Heck-/Tank-klappe
Ab-/ Aufrüsten zwecks Lackierung
Teilw L/I
Teilweise E/I
Schriftzüge:
1. Mitsubishi
2. Sigma
3. EXE
4. 3.0 V6
5. -24-
Elektrik/ Elektronik
Relais:
1. Scheinwerfer
2. ECS-Kompressor
3. ECS-Rücklaufpumpe
4. ECS
5. Klimaanlage
6. Fensterheber
7. ECS-Ventil
8. Nebelschlußleuchte
9. Heizung
10. Lichtmaschine
11. Schlußleuchte
12. ABS
13. ABS-Motor
14. ABS-Ventil
15. Blinker
16. TCL
17. Scheinw-Reinigung
18. Hupe
19. Heckscheibe
20. Lüfter
Steuergeräte:
1. Servolenkung-EPS
2. ABS
3. ECS
4. TCL
5. Klimaautomatik
6. Automatikgetriebe
7. Alarmanlage
8. Motor
9. Tempoautomatik
Leitungssätze:
1. Karosserie
2. Tür vorn links
3. Tür vorn rechts
4. Tür hinten links
5. Tür hinten rechts
6. vorn
7. Motor
8. Instrumente
9. Dach
10. Kofferdeckel/Heckklappe
11. Kraftstoffpumpe
12. Kofferraum
13. ECS
Kombi
Tempoautomatik
AV = Q9
Relais
Steuer-gerät
Leitungs-satz
Zündspule
Transistor
Alarm
Erläuterungen: = Elektrik = incl. Glühlampe = Lautsprecher
audatex Form - Nr G19

Erläuterungen: ϟ = Elektrik 💡 = incl. Glühlampe ♪ = Lautsprecher

audatex Form - Nr G19

Karosserievarianten

6: 3869 3870 3873 3874 3803 3804 3881 3882 3857 3858 2467 2468 2471 2472 2944 | I 3553 L I 3554 L I 2953 I 2954 2935 LE | I 2931 L 2979 3046 I 3045 L 3047 3048 3161 3151 3165 3227 3225 3235 | IT 3739 L IT 3740 L IT 3737 L IT 3738 L IT 2938 L

Anz.-X-

Kombi

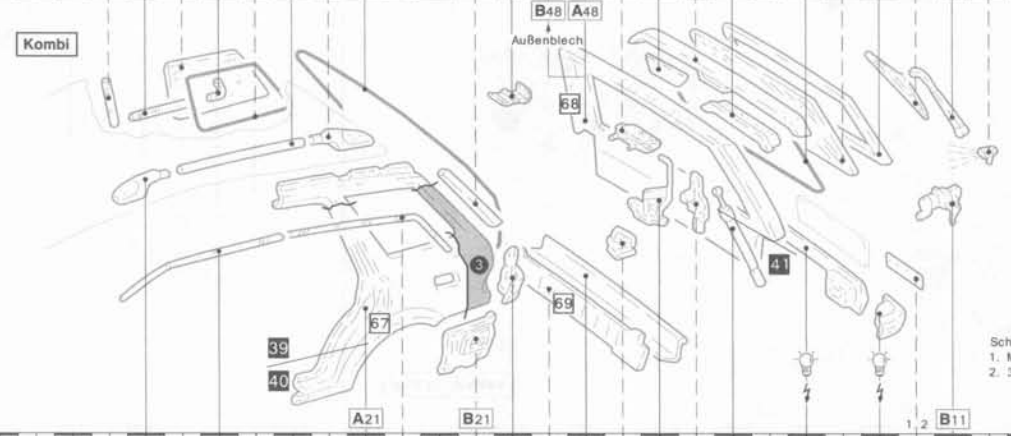

39 40 41 Teilw L/I

Ab-/ Aufrüsten zwecks Lackierung

67	68	69
3575	3030	2773
3576		
N	N	N

Anz.-X-

Schriftzüge:
1. Mitsubishi
2. 3,0 V6

Teilw E/I 3

6: 2469 2470 | 2433 2434 | I 3481 L I 3482 L 2437 2438 | I 3513 L I 3514 L I 3577 L I 3578 L I 2711 L | I 3906 L 2976 2975 2982 2997 2998 3280 | 3281 3282 3013 3021 2981 | IT 3537 L IT 3538 L 3559 3560

A21 B21 1 2 B11

Anz.-X-

7: 1731 1732 1733 1734 1571 1572 | 1619 1620 | 1519 1520 1597 1598 1747 1748 | 1509 1510 | 1587 1588 1577 1578 1581 1582 | 1501 L 1502 L IT 1753 L IT 1754 L IT 1751 L IT 1752 L | 2031 2032 2033 2034 1871 1872 | 1919 1920 | 1819 1820 1897 1898 | 1913 1914 1809 1810 | 1887 1888 1877 1878 1881 1882 | 1801 L 1802 L IT 2053 L IT 2054 L IT 2051 L IT 2052 L

Anz.-X-

Türen

Tür vorn

B9 B9 B5 A5 — Element Zentr-Verr

33 34 35 Teilw L/I

Ab-/ Aufrüsten zwecks Lackierung

Tür hinten

B12 B12 — Element Zentr-Verr

36 37 38 Teilw L/I

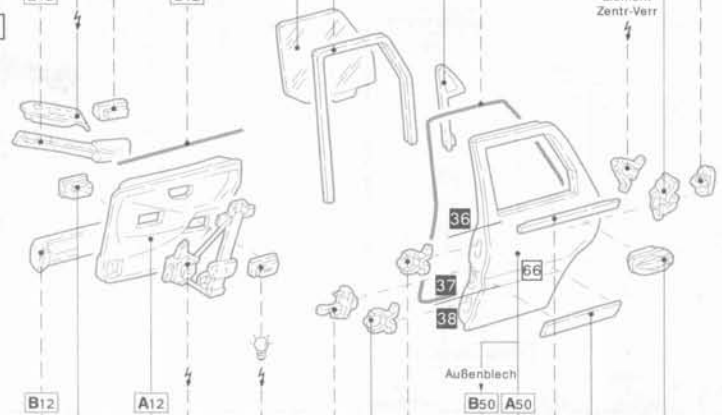

Ab-/ Aufrüsten zwecks Lackierung

7: 1735 1736 1705 1706 1711 1712 1707 1708 1709 1710 1725 1726 1547 1548 1505 1506 1495 1496 1487 1488 1485 LE 1486 LE 1481 L 1482 L 1661 1662 1745 1746 1737 L 1738 L 1743 1744 1681 L 1682 L 1565 L 1566 L 1569 1570 1780 1511 1512

B9 B9 A9 B49 A49 A10 B10 B11 A11 65 — Außenblech, Lim

7: 2039 2040 2035 2036 2011 2012 1847 1848 2025 2026 1805 1806 1795 1796 1787 1788 1785 LE 1786 LE 1781 L 1782 L 1961 1962 1981 L 1982 L 1865 L 1866 L 1811 1812

B12 A12 B50 A50 66 — Außenblech

Anz.-X-

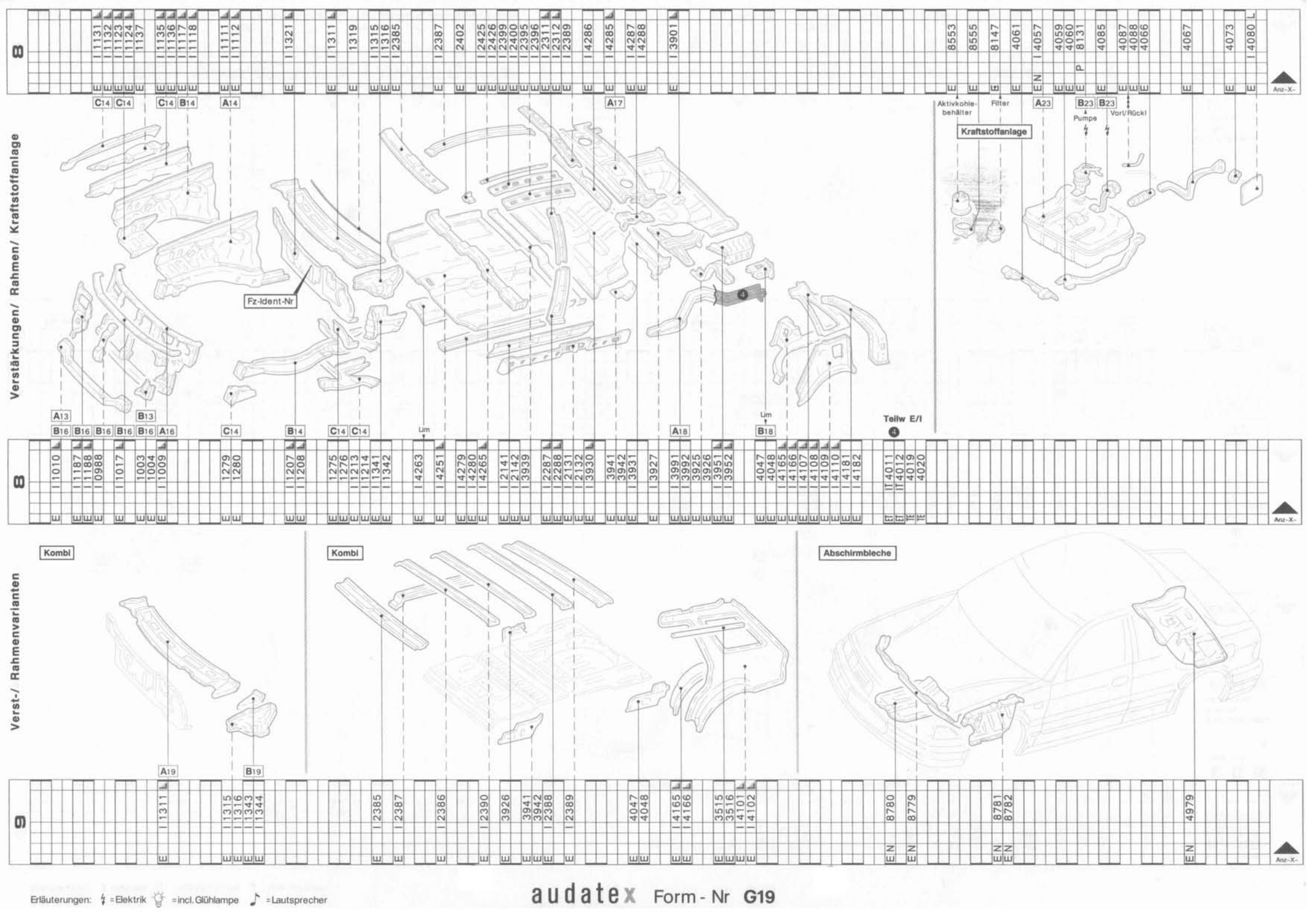

Erläuterungen: ϟ = Elektrik 💡 = incl. Glühlampe ♪ = Lautsprecher

audatex Form - Nr G19

Erläuterungen: ϟ = Elektrik 💡 = incl. Glühlampe ♪ = Lautsprecher

audatex Form - Nr G19

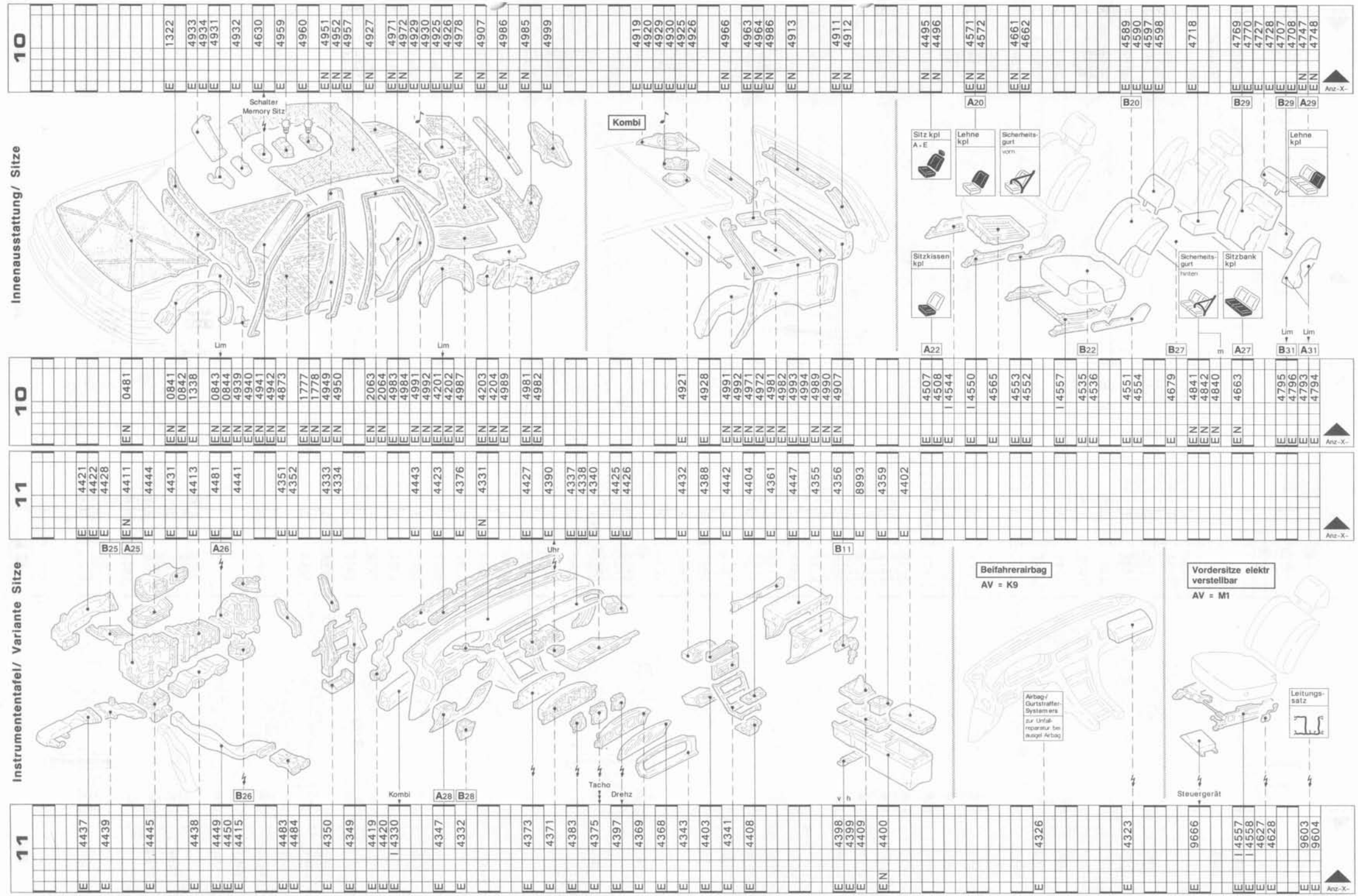

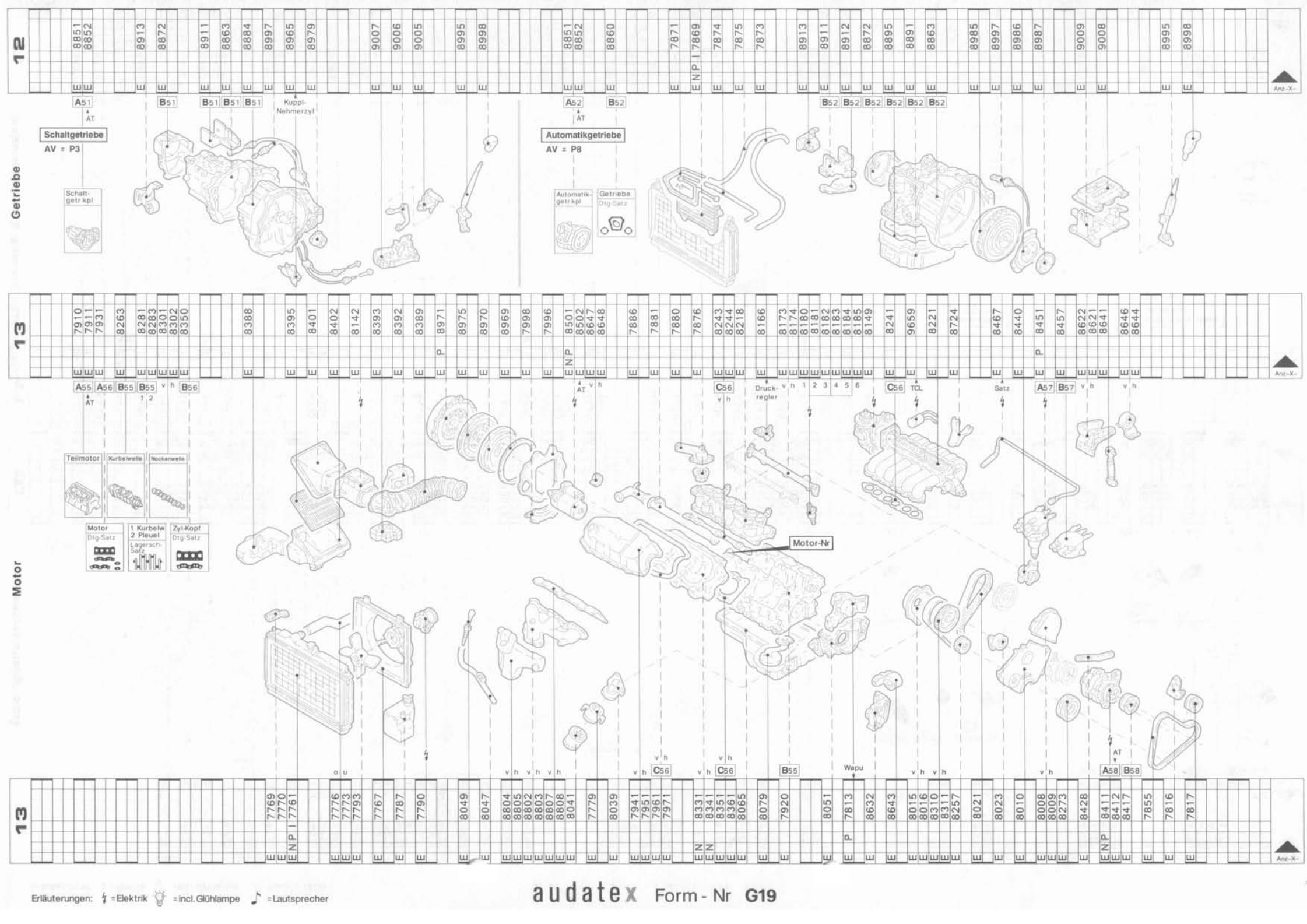

Erläuterungen: ϟ = Elektrik 💡 = incl. Glühlampe ♪ = Lautsprecher

audatex Form - Nr G19

Erläuterungen: ϟ = Elektrik 💡 = incl. Glühlampe ♪ = Lautsprecher

audatex Form - Nr G19

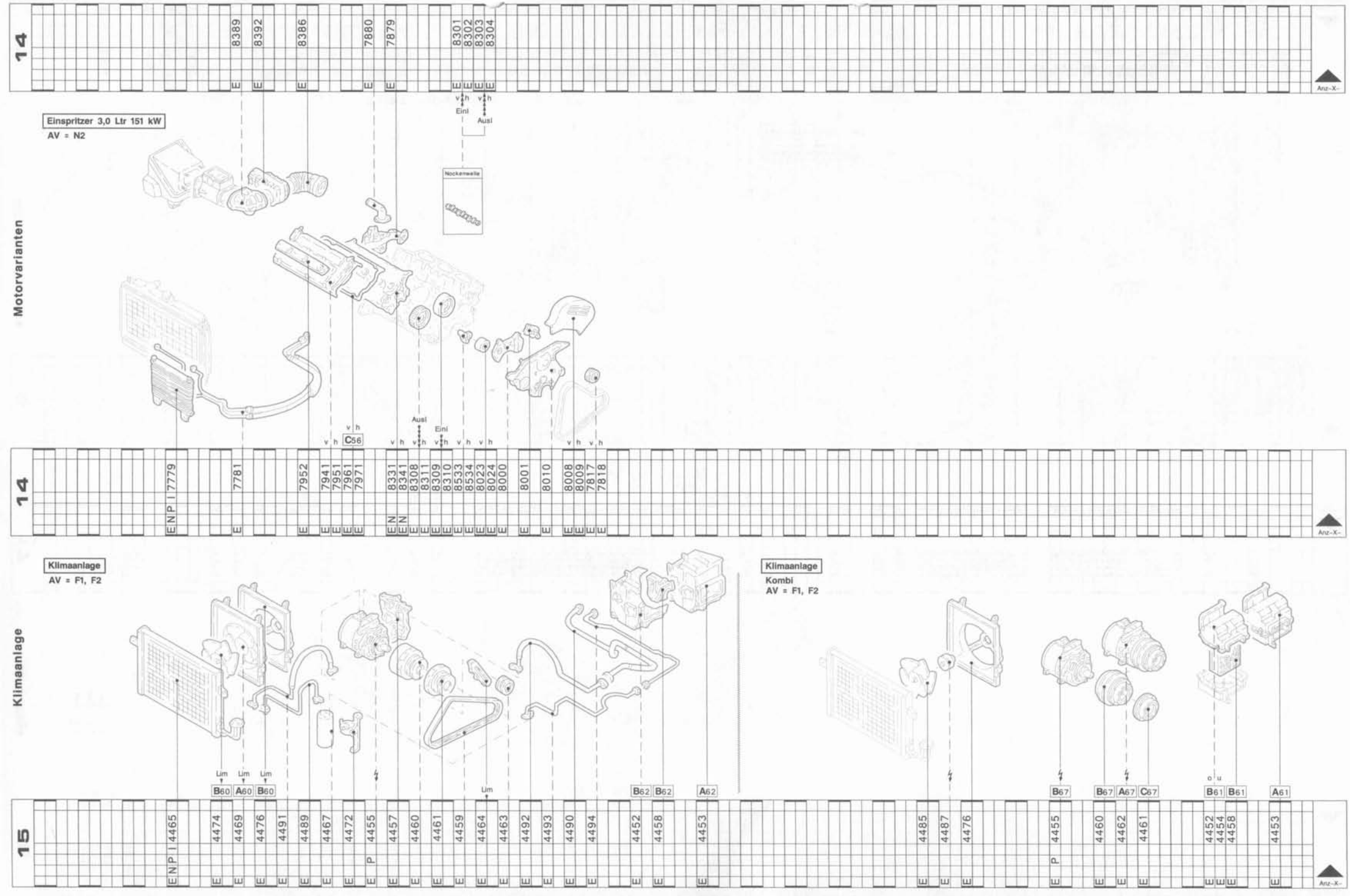

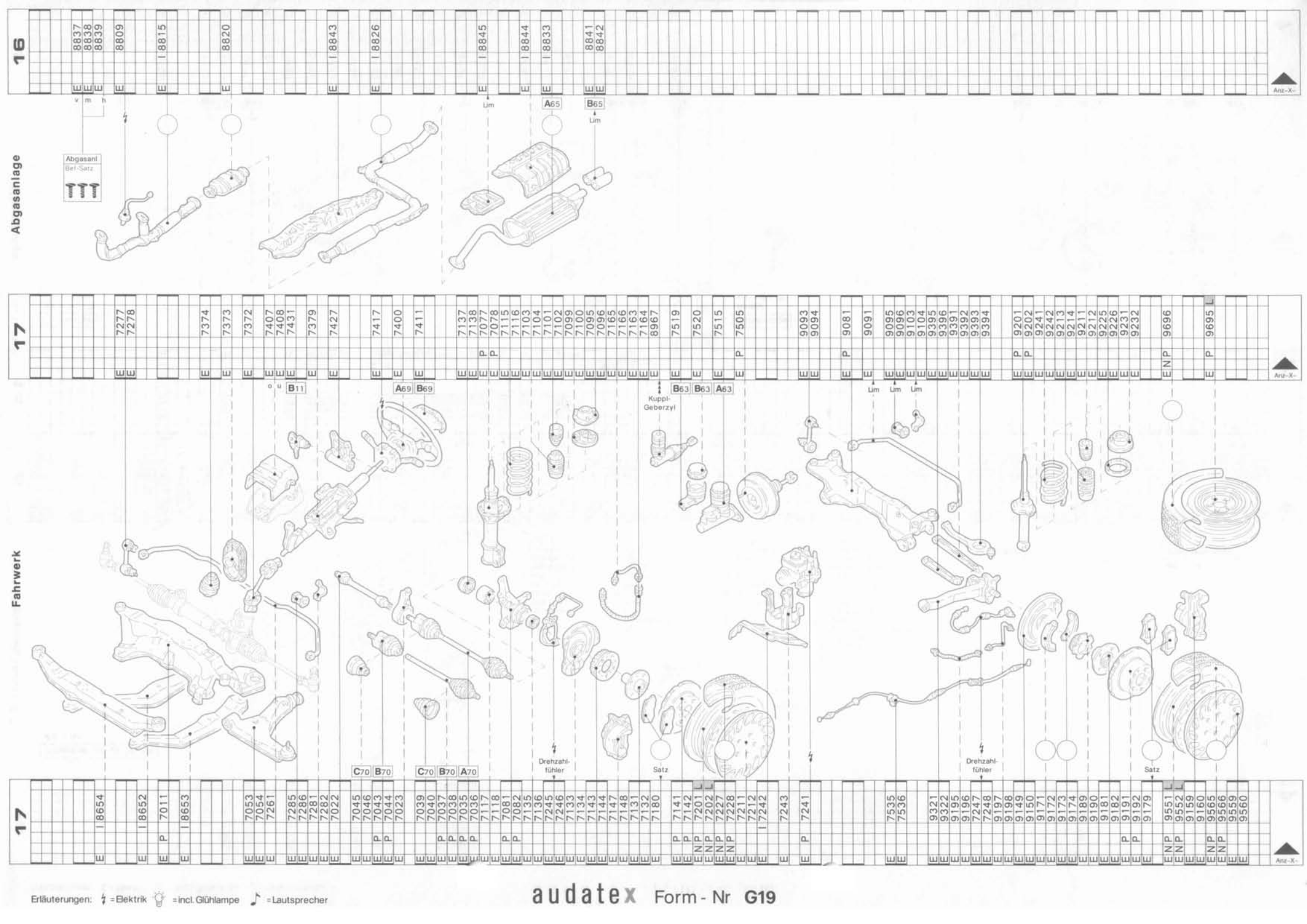

Erläuterungen: ϟ = Elektrik 💡 = incl. Glühlampe ♪ = Lautsprecher

Erläuterungen: ϟ = Elektrik 💡 = incl. Glühlampe ♪ = Lautsprecher

audatex Form - Nr G19

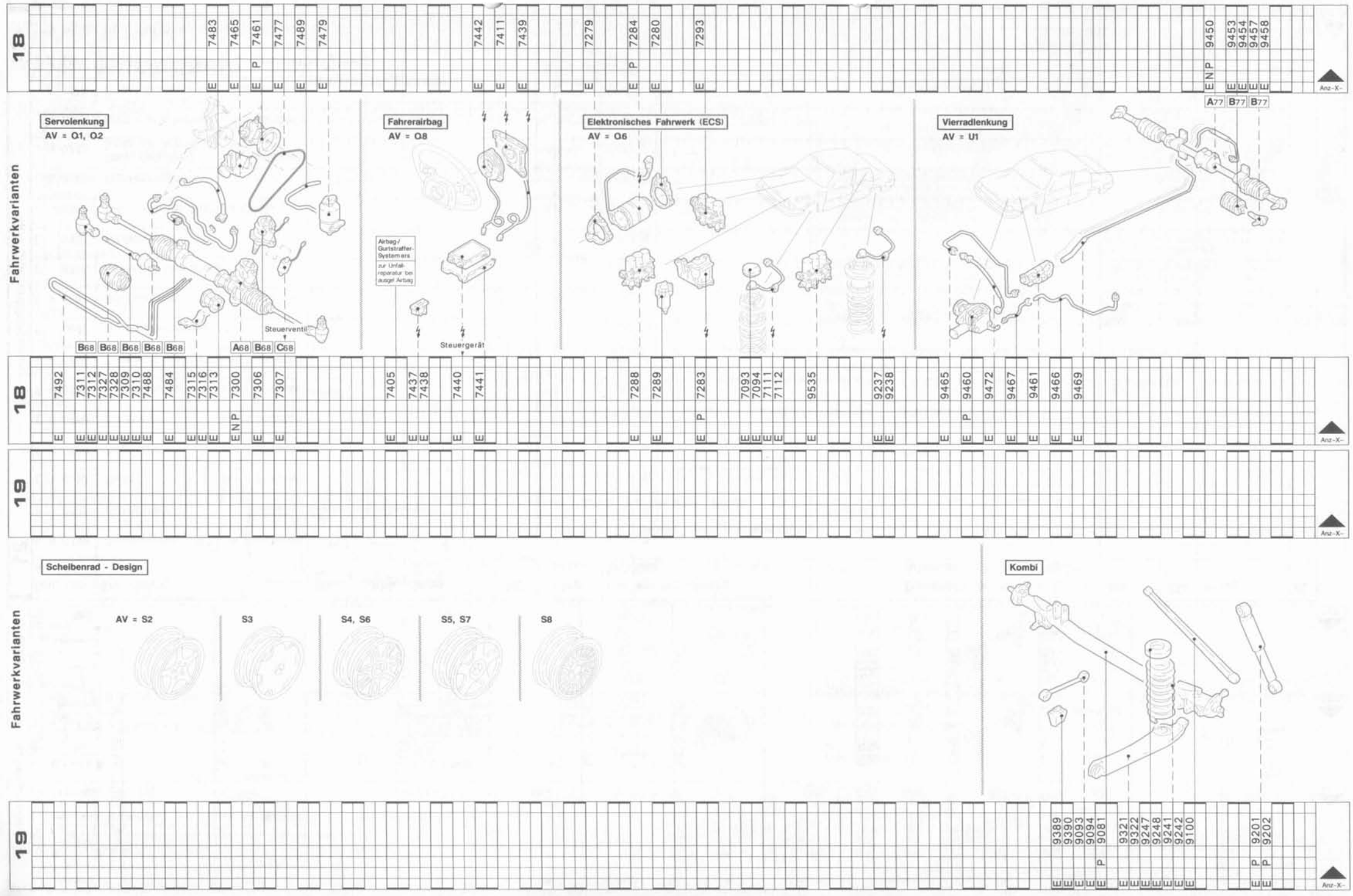

	Vermessen		Richtbank		Aggregate	Motor m Getriebe	Motor	Getriebe	V-Achse	V-Achshälfte	H-Achse	H-Achshälfte		Nebenarbeiten	
Nebenarbeiten	V 9900 Fzg v+h V mit V ohne einst A81 A82	V 9901	N 9873 umrüsten N		N 9711 vorn A+E A83	N 9715 kpl A+E B83	N 9795 Z+Z -ausgeb-	N 9723 A+E C83	N 9729 A+E B83	N 9731 N 9732 A+E C83	N 9771 A+E B84	N 9775 N 9776 A+E C84		N 4475 Klimaanlage N füllen	Anz -X-
Nebenarbeiten	V 9902 Fzg v V mit V ohne einst B81 B82	V 9903	N 9870 Fzg auf + ab N					N 9799 Z+Z -ausgeb-		N 9789 N 9790 Z+Z -ausgeb-	N 9804 Z+Z -ausgeb-	N 9807 N 9808 Z+Z -ausgeb-		N 9939 ABS N auf Funktion prüfen	Anz -X-
20	V 9905 Fzg h V ohne einst B82				N 9761 hinten A+E A84	P 9831 P		P 9835 P		P 9825 P 9826 P	P 9840 P	P 9845 P 9846 P			Anz -X-

21

Nicht-Standard-Positionen (NSP)

Rep. Art		Leit-Nr	Bezeichnung	AW	NFA	Betrag Ersatzteilpreis m.MC'EM' Arbeitspreis m.MC'IM'	MC
E	N	0736	Zusatzleuchten v/h ern / umbauen				
E		0731	Glühlampen				
E	N	4410	Radio ern / umbauen				
E	N	0729	Autotelefon ern / umbauen				
E	N	0730	Funkgerät ern / umbauen				
E	N	0734	Zusatzantenne/n ern / umbauen				
E	N	0739	Zusatzaußenspiegel ern / umbauen				
E		3040	Nationalitätskennzeichen				
E	N	3681	Schmutzfänger v/h ern / umbauen				
E		9986	Kältemittel Klimaanlage				
E		9987	Kühlflüssigkeit				
	N	0247	De- / Montage zwecks Lackierung				
	N	0250	Fzg-Verbringung				
	N	0243	Dozer/Richtstand auf-/abbauen (nicht bei Richtbank)				
	N	0245	Front rückverformen (Zusatzarbeit)				
	N	1477	Seite l rückverformen (Zusatzarbeit)				
	N	1478	Seite r rückverformen (Zusatzarbeit)				
	N	2695	Heck rückverformen (Zusatzarbeit)				

21

Rep-Art	Leit-Nr	Aggr Code	Bezeichnung	Ersatzteil-Nr (bei Rep-Arten E,ET,TE) Arbeitstext (bei übrigen Rep-Arten)	AW	NFA	Betrag	KL
	1000	9						
	1000	9						
	1000	9						
	1000	9						
	1000	9						
	1000	9						
	1000	9						
	1000	9						
	1000	9						
	1000	9						
	1000	9						
	1000	9						
	1000	9						
	1000	9						
	1000	9						
	1000	9						
	1000	9						
	1000	9						
	1000	9						
Sonstiges	1000	9						
Sonstiges	1000	9						
Risiko	1000							

Anz -X-

Erläuterungen: NFA Abzug Wertverbesserung / Neu für Alt gerasterte Positionen = überschreibbar
KL Klassifizierung
MC Mutationscode

audatex Form - Nr G19