© Copyright by AUDATEX 2001

Auflage	Änderungsdatum
2/0	05.11.01

audatex 29.11.99

Audatex Daten-Hotline ☎ 0571 / 805-195

Erläuterungen: Linienfelder = nur zur Dokumentation / gerasterte Positionen = überschreibbar

Form-Nr	Hersteller	Haupttyp/en	Baumuster/Bauzeit
G31	Mitsubishi	Space Wagon	N 80/N 90 Typenschlüssel N 50

Allgemeine Daten

Gutachten-Nr/ Kalk-Nr

Kunden-Nr

Kalkulations-Datum [TTMMJJ]

Aktenzeichen

Schadentag [TTMMJJ]

Besichtigun gs-Datum [TTMMJJ]

Name (Fz-Halter)

Anzahl Vorbesitzer

Straße/Postfach

PLZ/Ort

Amtliches Kennzeichen

Fz-Ident-Nr

Motorart

Leistung [kW]

Hubraum [ccm]

Erste Zulassung [TTMMJJ]

Letzte Zulassung

Sitzplätze

Leergewicht [kg]

Zul. Gesamt-gewicht [kg]

Nächste HU/AU [MMJJ] /

Laufleistung 1 km

1 = abgelesen / 2 = geschätzt / 3 = angegeben

Anstoßbereich/e (Alpha-oder numerische Codes)

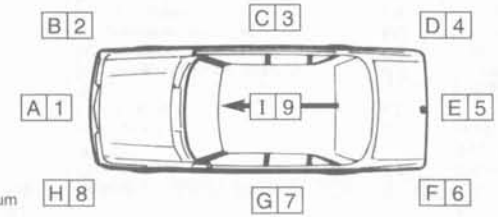

Fahrzeugzustand bei der Besichtigung

1 unzerlegt | 2 zerlegt | 3 teilrepariert

4 repariert | 5 fahrbereit | 6 verkehrssicher

7 freigelegt | 8 teilzerlegt | 9 Notreparatur möglich

Reparatur-Firma

Reparatur-Freigabe 1 ja Ø nein

Reparatur-Dauer A R B - T G - Beginn - Ende

EDV-Fahrzeugbewertung

Schlüssel-Nr (Super Schwacke)

Welcher Wert 9 3 0

Nur Kontrollblatt-Info = 1
Kurz-Ausdruck = 2 1

Bewertungs-Datum [TTMMJJ]

Sonderzubehör-Titel 0 — 0 = Serien/Sonderausstattung, 1 = Ausstattung, 2 = kein Ausdruck

Marktlage (max +/- 20%) +

Korrektur DM (+/-) +

Durchschnitts-Laufleistung pro Jahr oder Km-Kategorie Km oder Kat.

Vor-/Nachtexte

Datenfile-Information

Lackierung: HERSTELLER

-Rep-Art L = Oberflächenlackierung
" " L = Innenteillackierung
" " LI = Reparaturlackierung
" " LE = Neuteillackierung
" " LE = Innenteillackierung

- Das Lackieren der Anschlußstellen von eingeschweißten Neuteilen ist bis zu 10 cm in den Zeitvorgaben berücksichtigt. Wenn größere Bereiche mitlackiert werden müssen, sind die betroffenen Teile in Rep-Art L oder LI vorzugeben

SCHWACKE/AZT

Blech:
-Rep-Art L = Oberflächenlackierung Stufe **II**
" " L = Innenteillackierung
" " LI = Reparaturlackierung Stufe **III** (Spachtelauftrag ≤ 50%)
" " LI1 = Reparaturlackierung Stufe **IV** (Spachtelauftrag > 50%)
" " LE = Neuteillackierung Stufe **I**
" " LE = Innenteillackierung

Kunststoff:
-Rep-Art L = Oberflächenlackierung Stufe **K2**
" " LI = Reparaturlackierung Stufe **K3**
" " LE = Neuteillackierung Stufe **K1 ...**
" " LE1 = Neuteillackierung Stufe **K1R** (grundiert)
" " LE2 = Neuteillackierung Stufe **K1N** (füllern, o. schleifen)
" " LE3 = Neuteillackierung Stufe **K1G** (füllern, m. schleifen)
" " LE4 = Neuteillackierung Stufe **K1G** (PUR weich)

- Das Lackieren der Anschlußstellen von eingeschweißten Neuteilen ist bis zu 10 cm in den Zeitvorgaben berücksichtigt. Wenn größere Bereiche mitlackiert werden müssen, sind die betroffenen Flächen in Rep-Art L oder LI vorzugeben.

Hohlraumkonservierung/Unterbodenschutz: Gesamtkosten (incl. Material) nach individuellem Aufwand über Randfahnencodes 70 bzw. 72 oder wahlweise Lohn über 'Nicht-Standard-Positionen' (Rep-Arten 'H' bzw. 'U') und (nur) Materialkosten über Randfahnencodes 70 bzw. 72

Zustandsbeschreibung

Bereifung Dimension

Profiltiefe [mm] v.l. v.r. h.r. h.l. Res.

(und/oder) Zustand

Allgemeinzustand

Vorschaden

Bemerkung (z.B. Farbe etc.)

Fahrzeugwerte

Wiederbeschaffungswert ○ mit MWST (oder) ○ ohne MWST

Merkantile Wertminderung ○ ◊

Restwert ○ ◊ mit MWST (oder) ○ ◊ ohne MWST

Numerischer Eintrag löst aus: Titel und Betrag

Alphacodes lösen aus: T = Titel ohne Betrag (nur bei ○)
: K = Titel und Text 'KEINE' (nur bei ◊) - z.B. 'RESTWERTE KEINE'

Gesamt-Anzahl - X - ▶

Untertyp	Code	X
Space Wagon Avance	G 31 06	
Space Wagon Cool	G 31 01	
Space Wagon Cool 4x4	G 31 11	
Space Wagon Family	G 31 02	
Space Wagon Motion	G 31 03	
Space Wagon Motion Plus	G 31 04	

Ausführungsvariante/n	Code	X
BAUZEITEN		
ab Januar '99	A2	
ab April '99	A3	
ab Juni '99	A4	
ab September '99	A5	
ab Dezember '99	A6	
ab Juni '00	A7	
ab Oktober '00	A8	
ab Januar '01	B5	
ab März '01	B6	

Ausführungsvariante/n	Code	X
AUSSEN		
Glasschiebe-/Hubdach elektrisch	C4	
Dachreling	C9	
Dachspoiler	W6	
Dachspoiler mit Zusatzbremsleuchte	H2	
Seitenscheiben dunkel getönt	K1	
Heckscheibe dunkel getönt	K2	
Außenspiegel elektrisch	G7	
Außenspiegel elektrisch/beheizt	G9	
▼		
Kühlergrill Chrom	K3	
Nebelscheinwerfer	I2	
Scheinwerferreinigungsanlage	I6	
Frontspoiler	H1	
Frontschutzbügel	M1	
Seitenschweller	X7	
Heckschürze	X1	
▼ Anhängerkupplung		
starr	L8	
mit abnehmbarem Kugelkopf	L9	
INNEN		
Klimaanlage	F1	
▼		
6-Sitzplätze	L2	
7-Sitzplätze	L3	
▼		
Zentralverriegelung Infrarot	K5	
Fensterheber elektrisch	G2	
Multifunktionsanzeige	M2	
Wegfahrsperre	L4	
Tempomat	Q9	
Leuchtweitenregulierung	I7	
▼		
Cockpit "HOLZOPTIK"	K8	
Lederlenkrad	K7	
Holz-/Lederlenkrad	K9	
Fahrerairbag	Q8	
Fahrer-/Beifahrerairbag	Q6	
Seitenairbag	V5	
Sitzheizung	J7	
MOTOR/ GETRIEBE		
▼ Einspritzer		
2350 ccm (2,4 Ltr) 108 kW (4G64)2)	N2	
2351 ccm (2,4 Ltr) 110 kW (4G64)2)	N1	
▼ Getriebe		
5-Gang	P3	
4-Gang-Automatik	P8	

Ausführungsvariante/n	Code	X
FAHRWERK		
Antiblockiersystem	Q7	
Sperrdifferential-Hinterachse	U9	
▼ Scheibenräder (Design sh Zone 1)		
6 J x 15	S1	
6 J x 15 Alu 4)	S2	
6 J x 15 Alu 4)	S9	
7 J x 15 Alu 4)	S3	
7 J x 15 Alu 4)	S4	
7,5 J x 16 Alu 4)	S5	
7,5 J x 16 Alu 4)	S6	
7,5 J x 16 Alu 4)	S7	
7,5 J x 17 Alu 4)	S8	
▼		
Notrad 4,0 T x 15	T9	
▼ Reifen		
205/65 R 15 .. H	R1	
215/60 R 15 .. H	R2	
205/55 R 16 .. H	R3	
215/55 R 16 .. H	R4	
225/45 R 17 .. Z	R5	
Notreifen 135/90 D 15 .. T	R8	
Winterreifen	R9	
LACKIERUNG		
1-Schicht-Uni	Y2	
2-Schicht-Metallic	Y4	
2-Schicht-Perleffekt	Z7	
3-Schicht-Perleffekt	Z6	

Reparaturmethode/n	Code	X
▼ **LACKIERUNG**		
Montageteile ausgebaut	Y8	
Teile ausgebaut vorlackieren	Y7	
Wasserbasislack	Z4	

Textänderungen/zusätzliche Ausführungsvarianten

Phantom-/manuelle Kalkulation

Hersteller ____ Haupttyp ____

Untertyp ____ AW pro Std ____

Kalkulationsvarianten/-daten

Glasschaden-Kalk mit Lohn = 1 ohne Lohn = 2	Herst-Zeiteinheiten = 1	Ohne Lackierkosten = 1
Deckblatt Ergebnisblatt = 1 Gutachtendeckblatt = 2	Titelcode	Teilepreis alt Datum [TTMMJJ]
Druckvariante 05	Textcode 2 Kurztext = 1 Langtext = 2	Kontrollblatt 2 ohne Detailerfassung = 1 mit Detailerfassung = 2
Kein Ausführungsvarianten-Andruck = 1		
Blatt-Nr [Kalkulation] 01	Ausdruck bei AUDATEX = 1	Mailbox = 1

Lohnfaktoren [Preis/AW bzw Preis/Std] Zeitbasis: AUDATEX 10 AW = 1 Std / Herst 1,0 Std = 1 Std

Mech/Spengler ____ Lackierer ____ -Herst- + ____ -AZT- ❑

Partielackierung Hersteller / **Partie-/Zonenlackierung** AZT: **sh Zone 8**

Randfahnencodes

Lackier-material	**40** von Lack-Lohn +❑ [%]	**42** Pauschalbetrag +❑Teile [P]				**51** Fläche ❑ SCHWACKE/AZT [%,I]	**03** Aufschlag ❑ Mineraleffekt 12-20 % [%]
Lackierkosten pauschal	**52** Teile-Rep [P]			**55** Teile-Rep Teile spezifiziert [P]	**54** Teile-Rep Teile spezifiziert [AW]		
Sonstige Festbeträge	**63** Schwemmat pauschal [P]	**64** Schwemmat vom Lohn [%]	**70** Unterbodensch Teile-Rep [P]		**72** Hohlraumkons Teile-Rep [P]		
Sonstige Festbeträge	**74** Vermessen [P]	**67** Polieren [P]	**65** Polsterarbeiten [P]	**68** Fzg-Verbringung pauschal [P]	**60** Beschaffung Teile-Rep [P]		**69** Notreparatur pauschal [P]
Ab-weichungen von UPE Ersatzteilen	**20** Abschlag Endsumme [%]	**21** Aufschlag Endsumme [%]	**22** Abschlag Einzelpreis [%]	**23** Aufschlag Einzelpreis [%]			
Kleiner-satzteile	**27** pauschal [P]	**28** von Summe Ersatzteile [%,2]	**29** vom Lohn [%]				
Verwendbare Teile (Preisabzug)	**13** Teile-Rep [P]						
Verwendbare Teile (Lohnabzug)	**33** allgemein [%]						
Abzüge NFA/ Wert-verbesserung	**58** Lack [%]	**56** Lack [P]	**24** Ersatzteile Teile-Rep [%]				
Sonstige Abzüge	**90** Vorschaden Dokumentation [P,MWST]	**95** Vorschaden rechnend [P]	**91** Selbstbeteiligung Dokumentation [P]				
Pauschal-beträge	**10** Ersatzteile mit Detail-Text [P]	**30** Lohn mit Detail-Text [P]	**31** Lohn mit Detail-Text [AW]	**32** Sonderarbeiten [P]			

Form-Nr G31

Erläuterungen (sh auch Systemanleitung)
gerasterte Positionen = überschreibbar

2) Motor-Kennbuchstabe
4) Lackierung nur im Herstellerwerk möglich

[%] Eingabe in Prozent
[P] Eingabe als Preis, ohne Mehrwertsteuer
[AW] Eingabe in Arbeitswerten
[%,I] Eingabe in Prozent, nur wenn Materialfaktoren abweichend vom 100%-Index
[P/MWST] Eingabe als Preis, mit Mehrwertsteuer

[%,2] Eingabe in Prozent, wenn abweichend von 2%
\+ nur zusammen mit Lack "Hersteller"
❑ nur zusammen mit Lack "SCHWACKE/ AZT"

UPE unverbindliche Preisempfehlung des Herstellers
NFA Neu für Alt
RBK Rohbaukarosse
GK Ganzkarosse
KL Klassifizierung

SYMBOL-SCHLÜSSEL				
E/ET	Erneuern/Erneuern Teilweise Lackautomatik →	LE	Lackierung Erneuern	
I/IT	Instandsetzen/Inst Teilweise Lackautomatik (ausgen Innenteile) →	LI	Lackierung Instandsetzen	
L	Oberfl-Lackierung	L	keinerlei Lackautomatik	L nur bei I/IT keine Lackautomatik

TE	Teil für ET	V	Vermessen
N	Nebenarbeit bei Schraubteilen a+e bei Schweißteilen freilegen	H	Hohlraum-konservierung
P	Prüfen	U	Unterbodenschutz

Links ↑ Rechts ↑ oder Einzelteil — 0278 / 0279 — Aggr Code (Endziffer)

Für Markierung in Rep-Art nicht zugelassen — Für Abzüge NFA / (K) — A1 = Hauptgr B1 = Untergr C1 = Einzelteil — Für Markierung Ern/Inst teile — Für Markierung Lack/Inst teile

- Aggregate A+E / Z+Z / P
- Vermessen Einstellen

Beachte Zone 15

1

AV = S1 | AV = S2 | AV = S3 | AV = S4 | AV = S5 | AV = S6 | AV = S7 | AV = S8 | AV = S9

Anz.-X-

Zubehör/ Sonderausstattung

Frontspoiler AV = H1

Nebelscheinwerfer AV = I2

Frontschutzbügel AV = M1

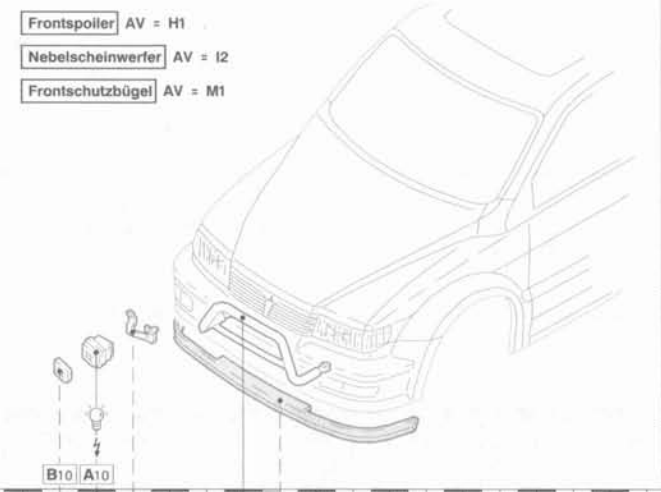

Seitenschweller

AV = X7

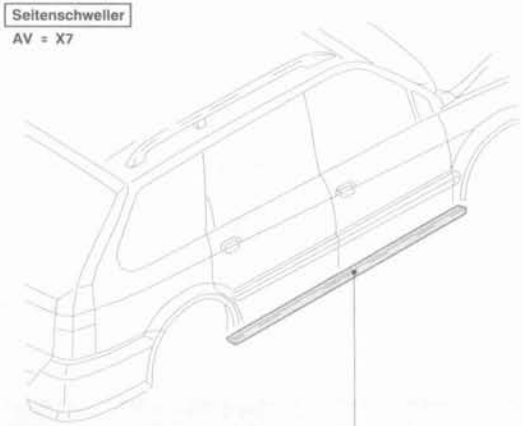

Dachspoiler AV = W6

Dachspoiler mit Zusatzbremsleuchte AV = H2

Heckschürze AV = X1

Anhängerkupplung

AV = L8, L9

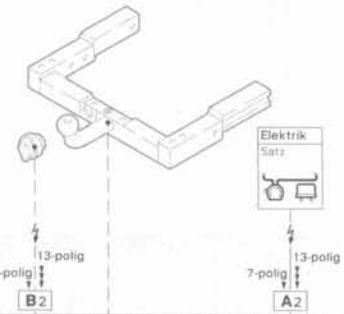

2

| | | | |

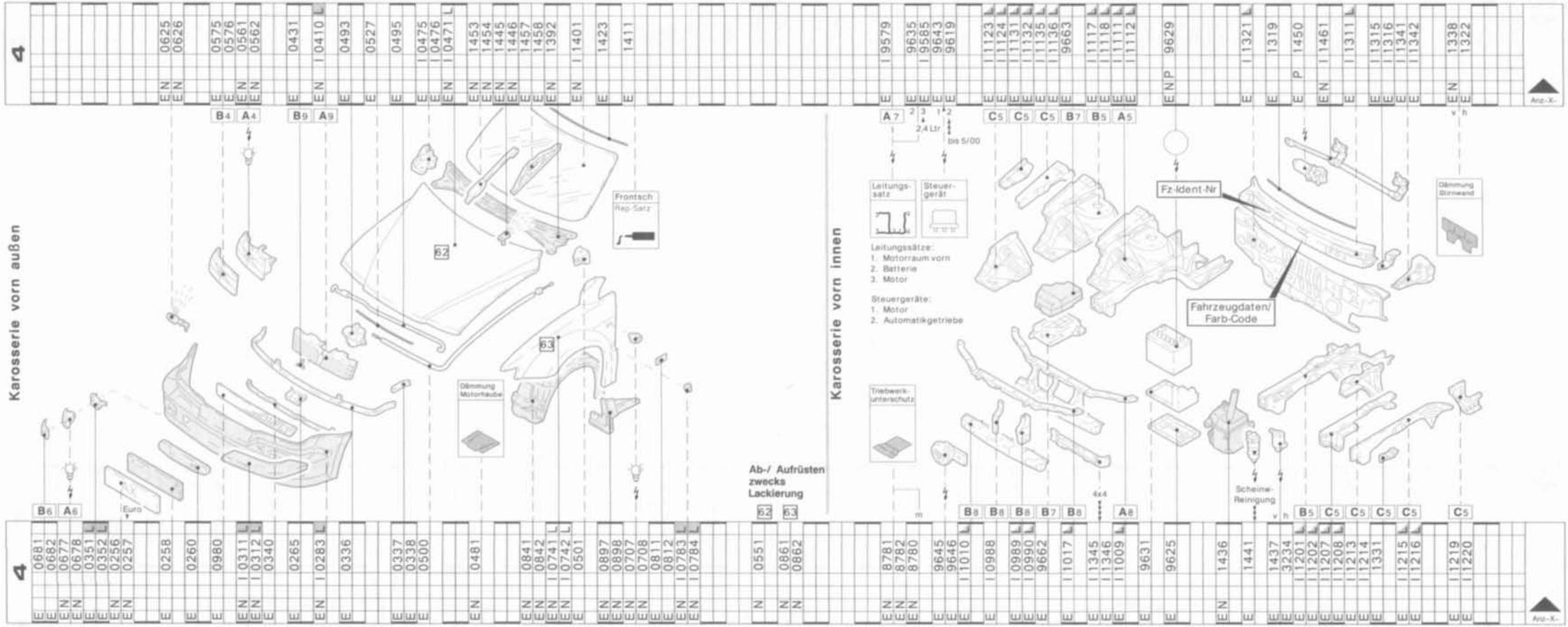

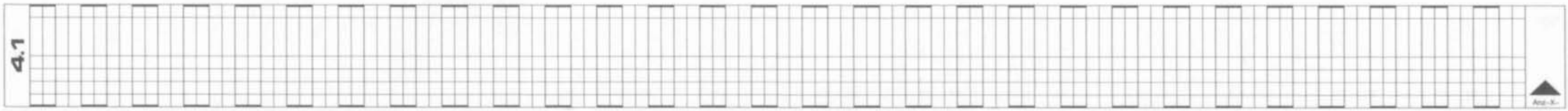

Erläuterungen: ϟ = Elektrik 💡 = incl. Glühlampe ♪ = Lautsprecher

audatex Form - Nr G31

Erläuterungen: ϟ = Elektrik 💡 = incl. Glühlampe ♪ = Lautsprecher

audatex Form - Nr G31

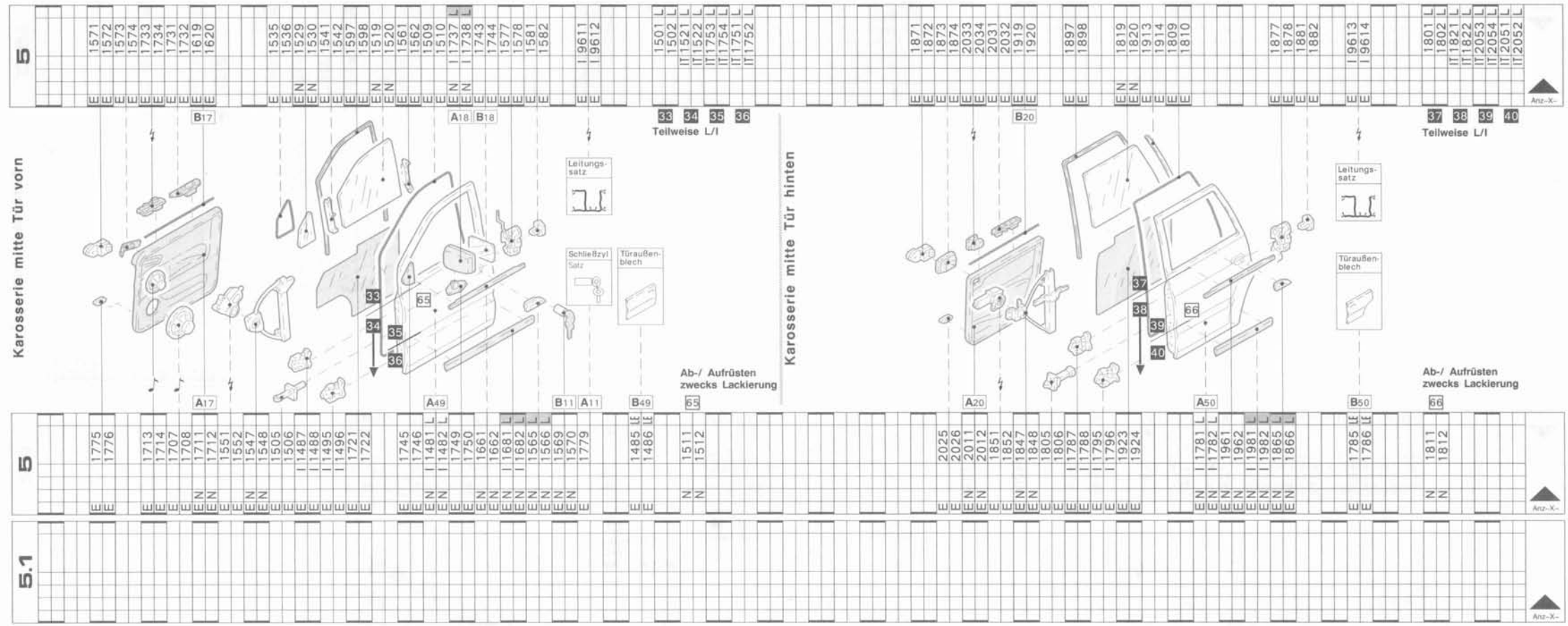

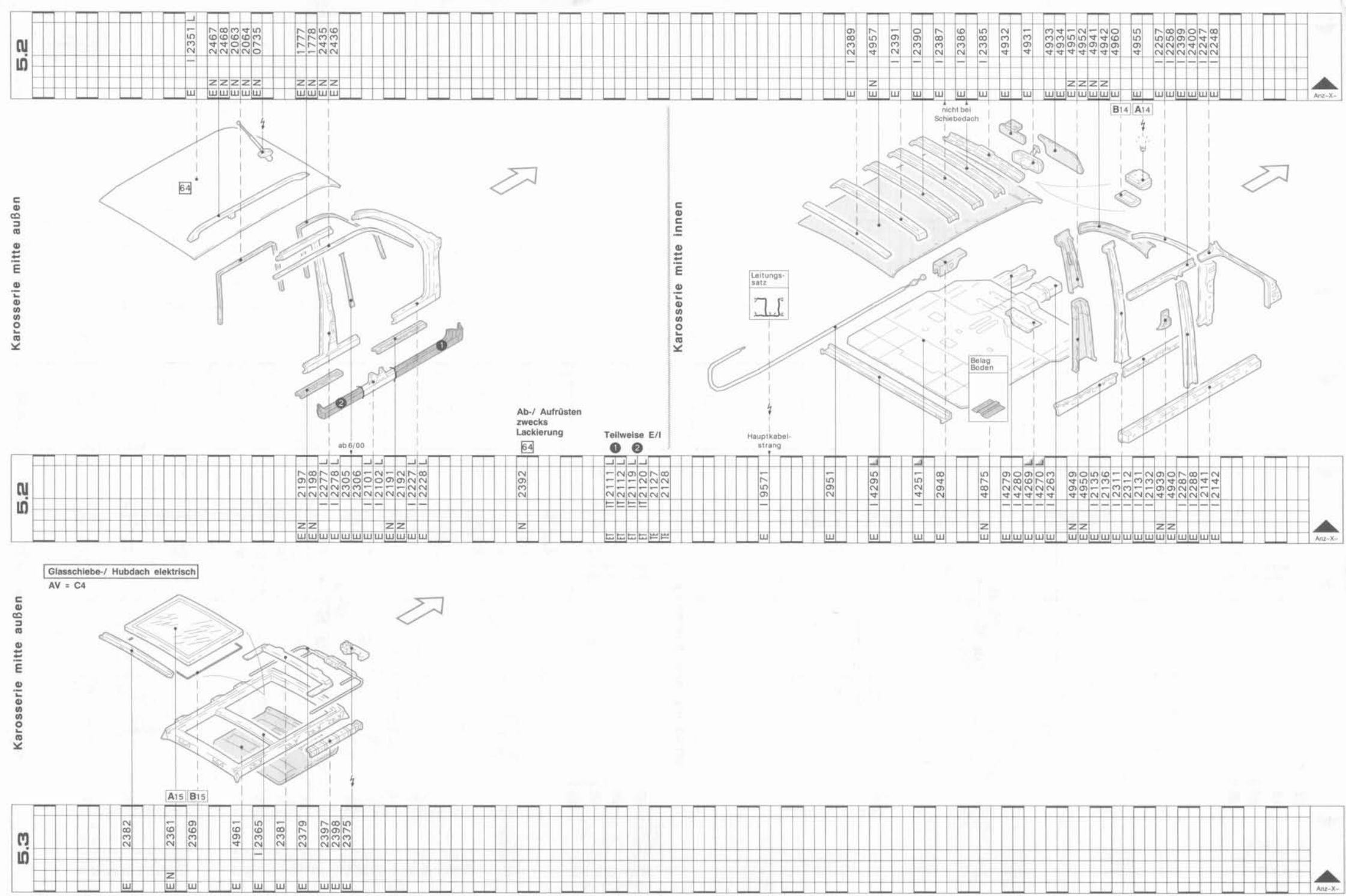

Erläuterungen: ϟ = Elektrik 💡 = incl. Glühlampe ♪ = Lautsprecher

audatex Form - Nr G31

Erläuterungen: ϟ = Elektrik 💡 = incl. Glühlampe ♪ = Lautsprecher

audatex Form - Nr G31

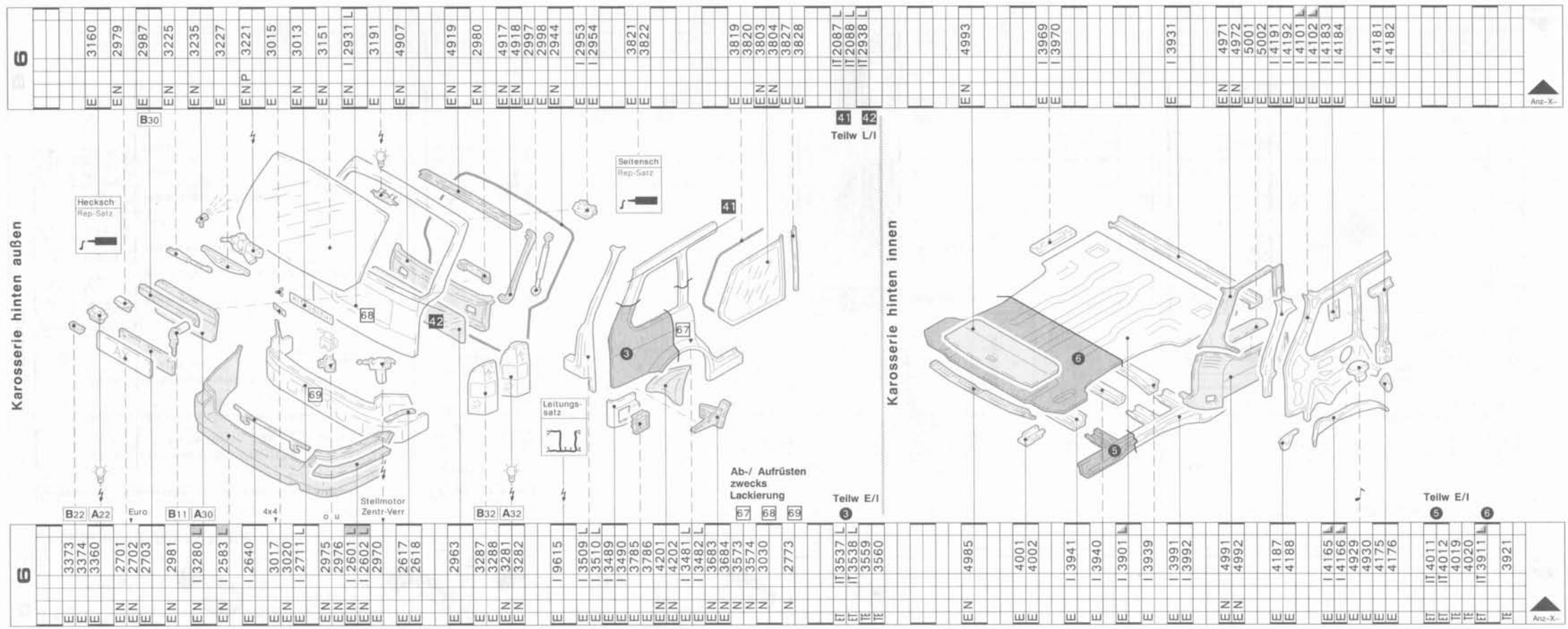

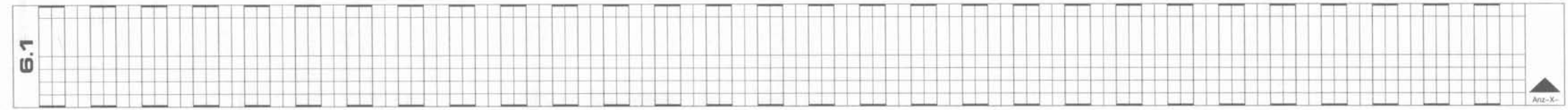

Kraftstoffanlage

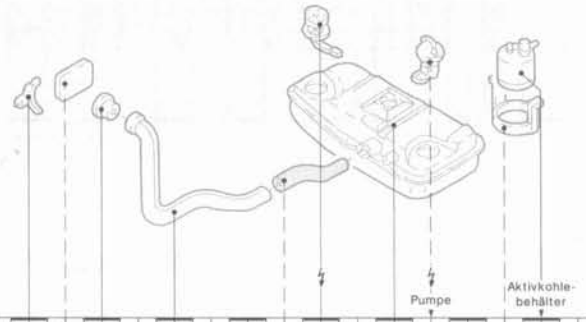

| | | |

Erläuterungen: ϟ = Elektrik = incl. Glühlampe = Lautsprecher

audatex Form - Nr G31

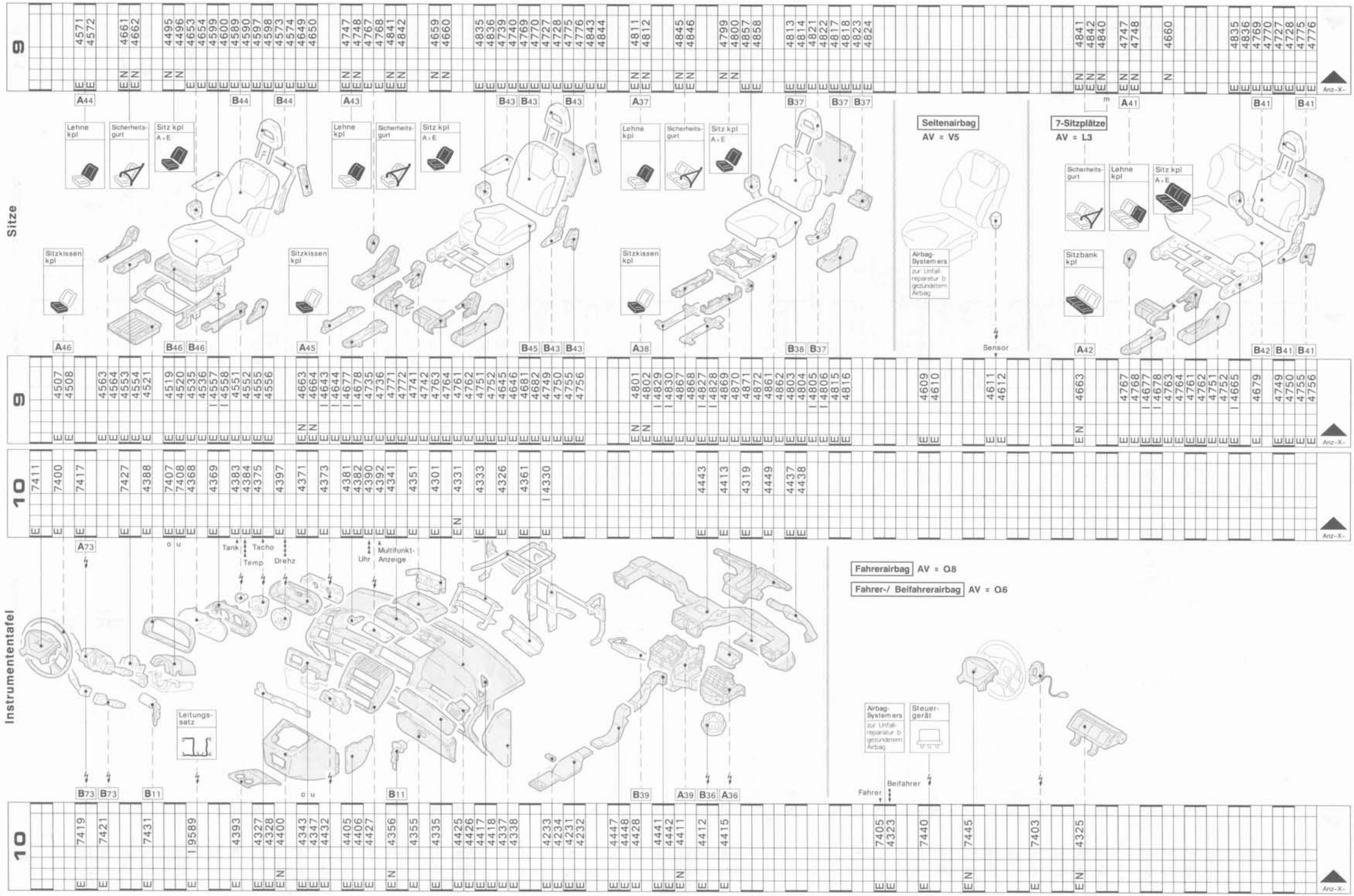

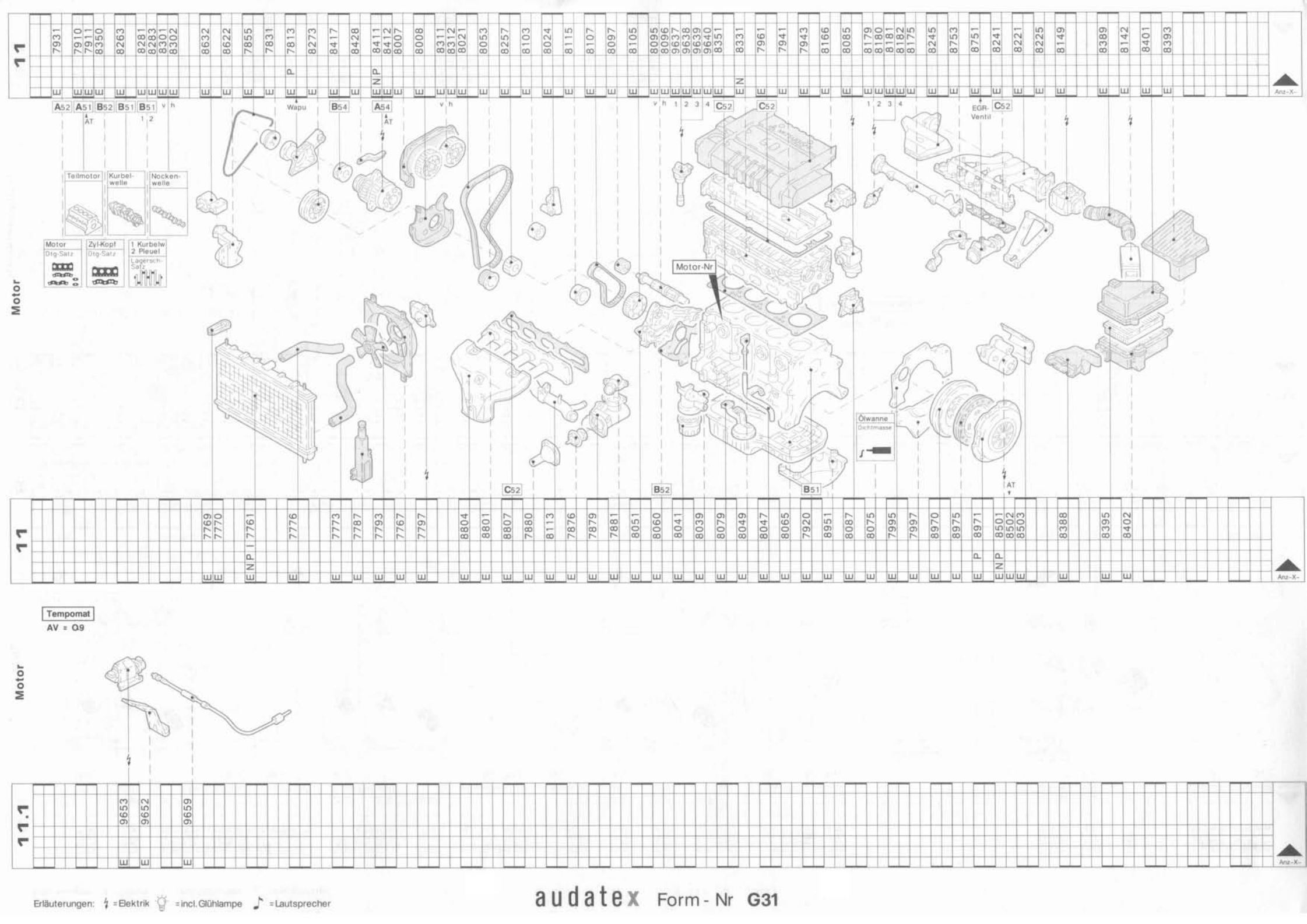

Erläuterungen: ϟ = Elektrik 💡 = incl. Glühlampe ♪ = Lautsprecher

audatex Form - Nr G31

Erläuterungen: ϟ = Elektrik 💡 = incl. Glühlampe ♪ = Lautsprecher

audatex Form - Nr **G31**

11.2

Anz.-X-

11.2

Anz.-X-

11.3

Anz.-X-

Klimaanlage

Klimaanlage
AV = F1

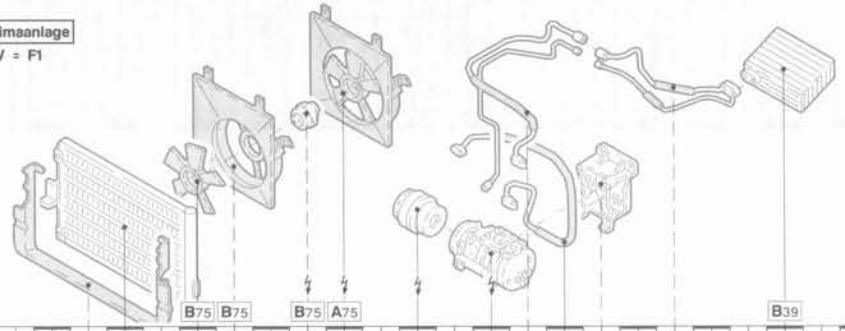

| 11.4 | | |

Erläuterungen: ϟ = Elektrik 💡 = incl. Glühlampe ♪ = Lautsprecher

audatex Form - Nr G31

Abgasanlage

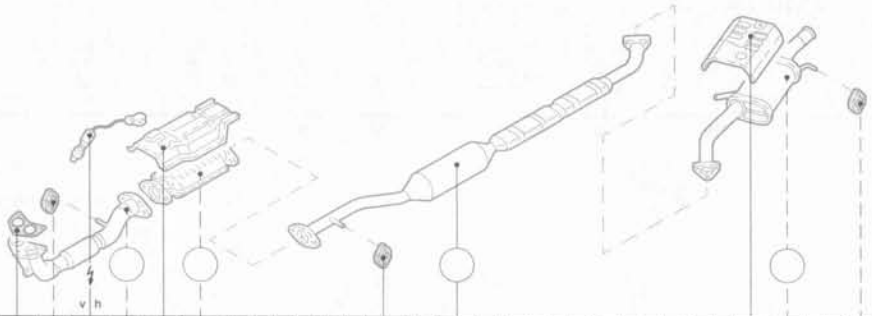

| | | |

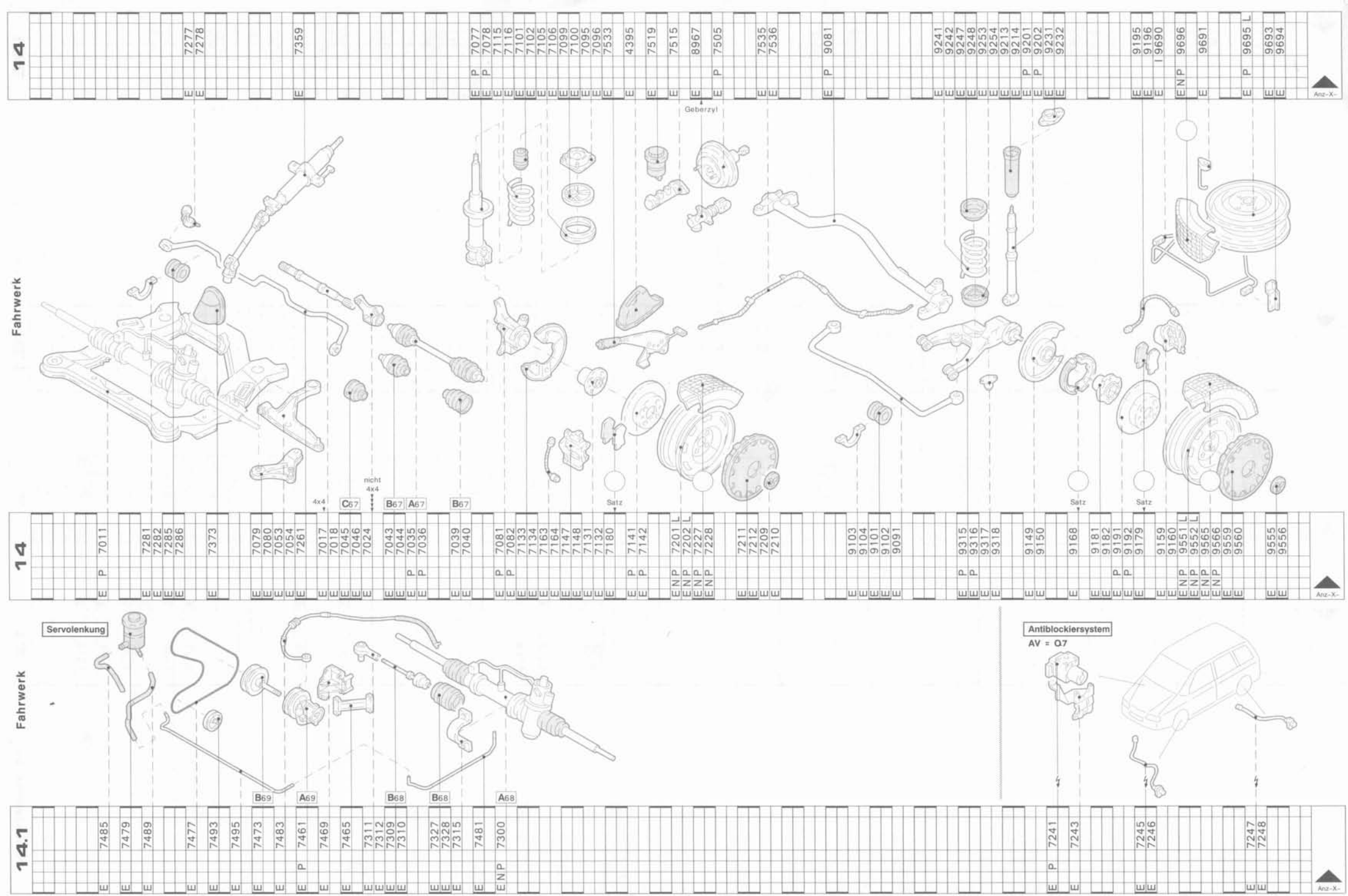

Erläuterungen: ϟ = Elektrik 💡 = incl. Glühlampe ♪ = Lautsprecher

audatex Form - Nr **G31**

Erläuterungen: ϟ = Elektrik 💡 = incl. Glühlampe ♪ = Lautsprecher

audatex Form - Nr G31

Fahrwerk

14.2

4x4

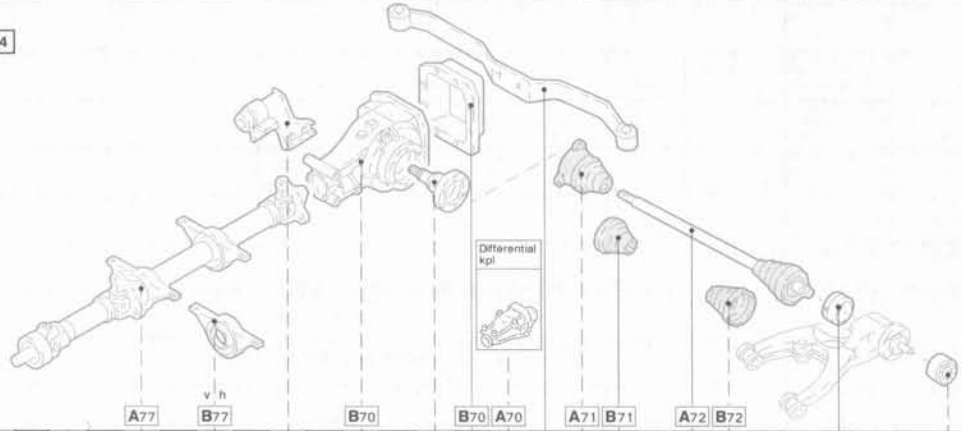

A77	B77				B70			B70	A70		A71	B71		A72	B72										
9475	9485	9486	9209		9423		9429	9430	9425	9421	9441	9283	9284	9287	9288	9265	9266	9277	9278	9319	9320	9131	9132		
E	E	E	E		E		E	E	E	E	E	E	E	E	E	E	E	E	E	E	E	E	E		
										P						P	P								

14.2

14.3

14.3

Nebenarbeiten	Vermessen	Richtbank	Aggregate	Motor m Getriebe	Motor	Getriebe	V-Achse	V-Achshälfte	H-Achse	H-Achshälfte	Differential	Nebenarbeiten
	V 9900 Fzg v+h mit ohne einst A81 A82	V 9901 / N 9873 umrüsten N		N 9715 kpl A+E B83		N 9723 A+E C83	N 9729 A+E B83	N 9731 / N 9732 A+E C83	N 9771 A+E B84	N 9775 / N 9776 A+E C84	N 9773 4 WD A+E C84	N 4475 Klimaanlage N füllen
	V 9902 Fzg v mit ohne einst B81 B82	V 9903 / N 9870 Fzg auf + ab N	N 9711 vorn A+E A83		N 9795 Z+Z -ausgeb-	N 9799 Z+Z -ausgeb-		N 9789 / N 9790 Z+Z -ausgeb-	N 9804 Z+Z -ausgeb-	N 9807 / N 9808 Z+Z -ausgeb-	N 9813 4 WD Z+Z -ausgeb-	N 9939 ABS N auf Funktion prüfen
15	V 9905 Fzg h V ohne einst (vor Reparatur) B82		N 9761 hinten A+E A84		P 9831 P	P 9835 P		P 9825 / P 9826 P	P 9840 P	P 9845 / P 9846 P		

Anz -X-

	Rep Art		Leit-Nr	Bezeichnung	AW	NFA	Betrag Ersatzteilpreis m. MC 'EM' Arbeitspreis m. MC 'IM'	MC
16	E	N	0736	Zusatzleuchten v/h ern/ umbauen				
	E		0731	Glühlampen				
Nicht-Standard-Positionen (NSP)	E	N	4410	Radio ern/ umbauen				
	E	N	0729	Autotelefon ern/ umbauen				
	E	N	0730	Funkgerät ern/ umbauen				
	E	N	0734	Zusatzantenne/n ern/ umbauen				
	E	N	0739	Zusatzaußenspiegel ern/ umbauen				
	E	N	2709	Anhängerkupplung ern/ umbauen				
	E		3040	Nationalitätskennzeichen				
	E	N	3681	Schmutzfänger v/h ern/ umbauen				
	E		9986	Kältemittel Klimaanlage				
	E		9987	Kühlflüssigkeit				
		N	0247	De-/ Montage zwecks Lackierung				
		N	0250	Fzg-Verbringung				
		N	0243	Dozer/ Richtstand auf-/ abbauen (nicht bei Richtbank)				
		N	0245	Front rückverformen (Zusatzarbeit)				
16		N	1477	Seite l rückverformen (Zusatzarbeit)				
		N	1478	Seite r rückverformen (Zusatzarbeit)				
		N	2695	Heck rückverformen (Zusatzarbeit)				

Rep Art	Leit-Nr	Aggr Code	Bezeichnung	Ersatzteil-Nr (bei Rep-Arten, E,ET,TE) Arbeitstext (bei übrigen Rep-Arten)	AW	NFA	Betrag	KL
	1000	9						
	1000	9						
	1000	9						
	1000	9						
	1000	9						
	1000	9						
	1000	9						
	1000	9						
	1000	9						
	1000	9						
	1000	9						
	1000	9						
	1000	9						
	1000	9						
	1000	9						
	1000	9						
Sonstiges	1000	9						
Sonstiges	1000	9						
Risiko	1000							

Anz -X-

Erläuterungen: NFA Abzug Wertverbesserung / Neu für Alt
KL Klassifizierung
MC Mutationscode

gerasterte Positionen = überschreibbar

audatex Form - Nr G31