© Copyright by AUDATEX 1997

Auflage	Änderungsdatum
1/0	

audatex 05.05.97

Audatex Daten-Hotline ☎ 0571 / 805-195

Erläuterungen: Linienfelder = nur zur Dokumentation / gerasterte Positionen = überschreibbar

Form-Nr	Hersteller	Haupttyp/en	Baumuster/Bauzeit
G54	**Mitsubishi**	**L200**	**ab Oktober '93 bis August '96**

Allgemeine Daten

Gutachten-Nr/ Kalk-Nr

Kunden-Nr

Aktenzeichen

Kalkulations-Datum [TTMMJJ]

Schadentag [TTMMJJ]

Besichtigungs-Datum [TTMMJJ]

Name (Fz-Halter)

Anzahl Vorbesitzer

Straße/Postfach

PLZ/Ort

Amtliches Kennzeichen

Fz-Ident-Nr

Motorart

Leistung [kW]

Hubraum [ccm]

Erste Zulassung [TTMMJJ]

Letzte Zulassung

Sitzplätze

Leergewicht [kg]

Zul. Gesamtgewicht [kg]

Nächste HU/AU [MMJJ] /

Laufleistung 1 k m
1 = abgelesen / 2 = geschätzt / 3 = angegeben

Anstoßbereich/e (Alpha-oder numerische Codes)

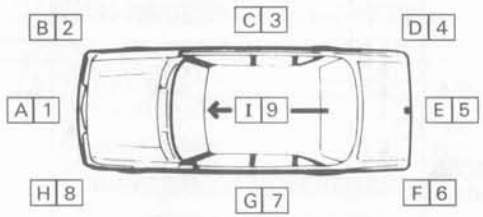

Fahrzeugzustand bei der Besichtigung

1 unzerlegt | 2 zerlegt | 3 teilrepariert
4 repariert | 5 fahrbereit | 6 verkehrssicher
7 freigelegt | 8 teilzerlegt | 9 Notreparatur möglich

Reparatur-Firma

Reparatur-Freigabe 1 ja 0 nein

Reparatur-Dauer A R B - T G - Beginn - Ende

EDV-Fahrzeugbewertung

Schlüssel-Nr (Super Schwacke)

Welcher Wert 9 3 0

Nur Kontrollblatt-Info = 1
Kurz-Ausdruck = 2 1

Bewertungs-Datum [TTMMJJ]

Sonderzubehör-Titel 0
0 = Serien/Sonderausstattung
1 = Ausstattung
2 = kein Ausdruck

Marktlage (max +/- 20%) +

Korrektur DM (+/-) +

Durchschnitts-Laufleistung pro Jahr oder Km-Kategorie

Km oder Kat.

Vor-/Nachtexte

Datenfile-Information

Lackierung:

HERSTELLER
- Rep-Art L = Oberflächenlackierung
- • L = Innenteillackierung
- • LI = Reparaturlackierung
- • LE = Neuteillackierung
- • LE = Innenteillackierung

- Das Lackieren der Anschlußstellen von eingeschweißten Neuteilen ist bis zu 10 cm in den Zeitvorgaben berücksichtigt. Wenn größere Bereiche mitlackiert werden müssen, sind die betroffenen Teile in Rep-Art L oder LI vorzugeben.

SCHWACKE/AZT

Blech
- Rep-Art L = Oberflächenlackierung Stufe **II**
- • L = Innenteillackierung
- • LI = Reparaturlackierung Stufe **III** (Spachtelauftrag ≦ 50%)
- • LI1 = Reparaturlackierung Stufe **IV** (Spachtelauftrag > 50%)
- • LE = Neuteillackierung Stufe **I**
- • LE = Innenteillackierung

Kunststoff
- Rep-Art L = Oberflächenlackierung Stufe **K2**
- • LI = Reparaturlackierung Stufe **K3**
- • LE = Neuteillackierung Stufe **K1..**
- • LE1 = Neuteillackierung Stufe **K1R** (grundiert)
- • LE2 = Neuteillackierung Stufe **K1N** (füllern, o. schleifen)
- • LE3 = Neuteillackierung Stufe **K1G** (füllern, m. schleifen)
- • LE4 = Neuteillackierung Stufe **K1G** (PUR weich)

- Das Lackieren der Anschlußstellen von eingeschweißten Neuteilen ist bis zu 10 cm in den Zeitvorgaben berücksichtigt. Wenn größere Bereiche mitlackiert werden müssen, sind die betroffenen Flächen in Rep-Art L oder LI vorzugeben.

Hohlraumkonservierung/Unterbodenschutz: Gesamtkosten (incl. Material) nach individuellem Aufwand über Randfahnencodes 70 bzw. 72 oder wahlweise Lohn über 'Nicht-Standard-Positionen' (Zone 16; Rep-Arten 'H' bzw. 'U') und (nur) Materialkosten über Randfahnencodes 70 bzw. 72.

Zustandsbeschreibung

Bereifung
Dimension

Profiltiefe [mm]

v.l. v.r. h.r. h.l. Res.

(und/oder) Zustand

Allgemeinzustand

Vorschaden

Bemerkung (z.B. Farbe etc.)

Fahrzeugwerte

Wiederbeschaffungswert ○ mit MWST (oder) ○ ohne MWST

Merkantile Wertminderung ○ ◊

Restwert ○ ◊ mit MWST (oder) ○ ◊ ohne MWST

Numerischer Eintrag löst aus: Titel und Betrag
Alphacodes lösen aus : T = Titel ohne Betrag (nur bei ○)
: K = Titel und Text 'KEINE' (nur bei ◊) — z.B. 'RESTWERTE KEINE'

Gesamt-Anzahl - X - ▶

Untertyp	Code	X
L200	G 54 01	
L200 Magnum	G 54 02	

Ausführungsvariante/n	Code	X
BAUZEITEN		
ab Oktober '93	D 7	
ab November '93	D 8	
ab Juni '94	D 9	
ab November '94	E 1	
ab Dezember '94	E 2	
ab Februar '95	E 3	
ab April '95	E 4	
ab Juni '95	E 5	
ab November '95	E 6	
AUSSEN		
4-türig	B 3	
▼		
Verglasung getönt	F 6	
Scheinwerferreinigungsanlage	I 6	
Ausstattung Chrom	H 5	
Frontschutzbügel	M 3	
Unterfahrschutz	B 7	
Heckstoßfänger	M 4	
Überrollbügel	M 8	
Laderaumabdeckung	M 9	
INNEN		
Ausstattung Stoff	J 1	
Ausstattung Vinyl	J 3	
▼		
Leuchtweitenregulierung	I 7	
Wegfahrsperre	L 4	
Drehzahlmesser	L 6	
Zentralverriegelung	G 1	
MOTOR		
▼ Turbo-Diesel		
2477 ccm (2,5 Ltr) 64kW	N 6	

Ausführungsvariante/n	Code	X
FAHRWERK		
Servolenkung	Q 1	
Antiblockiersystem	Q 7	
Allradantrieb	U 2	
Automatische Freilaufnaben	U 6	
▼ Scheibenräder		
6 JJ x 16	S 1	
7 J x 15 Chrom	S 2	
7 JJ x 15 Alu	S 3	
▼ Reifen		
225/70 R 15 .. Q	R 3	
235/75 R 15 .. S	R 2	
205 R 16 .. Q	R 1	
LACKIERUNG		
2-K-Acryl (Uni) Rep-Lack	Y 2	
2-Schicht-Metallic	Y 4	
2-Schicht-Mineral	Z 7	
2-Farben-Lackierung	Y 9	

Reparaturmethode/n	Code	X
▼ **LACKIERUNG**		
Montage-Teile ausgebaut 4)	Y 8	
Teile ausgebaut vorlackieren 5)	Y 7	
2 Farben lackieren	X 6	
Wasserbasislack □	Z 4	

Textänderungen/zusätzliche Ausführungsvarianten

Phantom-/manuelle Kalkulation

Hersteller ____ Haupttyp ____

Untertyp ____ AW pro Std ____

Kalkulationsvarianten/-daten

Glasschaden-Kalk
mit Lohn = 1
ohne Lohn = 2

Deckblatt
Ergebnisblatt = 1
Gutachtendeckblatt = 2

Druckvariante 0,5

Kein Ausführungsvarianten-Andruck = 1

Blatt-Nr (Kalkulation) 0,1

Herst-Zeiteinheiten = 1

Titelcode

Textcode
Kurztext = 1
Langtext = 2 — 2

Ausdruck bei AUDATEX = 1

Ohne Lackierkosten = 1

Teilepreis alt
Datum (TTMMJJ)

Kontrollblatt
ohne Detailerfassung = 1
mit Detailerfassung = 2 — 2

Mailbox = 1

Lohnfaktoren

[Preis/AW bzw Preis/Std] Zeitbasis: AUDATEX 10 AW = 1 Std / Herst 1,0 Std = 1 Std

Mech/Spengler ____ Lackierer ____ -Herst- + ____ -AZT- □

Partielackierung Hersteller / **Partie-/Zonenlackierung** AZT: **sh Zone 8**

Randfahnencodes

Lackier-material	40 von Lack-Lohn +□ [%]	42 Pauschalbetrag +□Teile [P]			45 Fläche/ + Hersteller [%,I]	51 Fläche/ □SCHWACKE/AZT [%,I]	
Lackierkosten pauschal	52 Teile-Rep [P]			55 Teile-Rep Teile spezifiziert [P]	54 Teile-Rep Teile spezifiziert [AW]		
Sonstige Festbeträge	63 Schwemmat pauschal [P]	64 Schwemmat vom Lohn [%]	70 Unterbodensch Teile-Rep [P]		72 Hohlraumkons Teile-Rep [P]		
Sonstige Festbeträge	74 Vermessen [P]	67 Polieren [P]	65 Polsterarbeiten [P]	68 Fzg-Verbringung pauschal [P]	60 Beschaffung Teile-Rep [P]		69 Notreparatur pauschal [P]
Ab-weichungen von UPE Ersatzteile	20 Abschlag Endsumme [%]	21 Aufschlag Endsumme [%]	22 Abschlag Einzelpreis [%]	23 Aufschlag Einzelpreis [%]			
Klein-ersatzteile	27 pauschal [P]	28 von Summe Ersatzteile [%,2]	29 vom Lohn [%]				
Verwendbare Teile (Preisabzug)	13 Teile-Rep [P]						
Verwendbare Teile (Lohnabzug)	33 allgemein [%]						
Abzüge NFA/ Wert-verbesserung	58 Lack [%]	56 Lack [P]	24 Ersatzteile Teile-Rep [%]				
Sonstige Abzüge	90 Vorschaden Dokumentation [P,MWST]	95 Vorschaden rechnend [P]	91 Selbstbeteiligung Dokumentation [P]				
Pauschal-beträge	10 Ersatzteile mit Detail-Text [P]	30 Lohn mit Detail-Text [P]	31 Lohn mit Detail-Text [AW]	32 Sonder-arbeiten [P]	38 Aufschlag Mech-/Spengler Lohn [%]		

Form-Nr G54

Erläuterungen (sh auch Systemanleitung)
gerasterte Positionen = überschreibbar

4) = löst bei SCHWACKE/AZT "FM" aus
5) = löst bei SCHWACKE/AZT "VM" aus

[%] Eingabe in Prozent
[P] Eingabe als Preis, ohne Mehrwertsteuer
[AW] Eingabe in Arbeitswerten
[%,I] Eingabe in Prozent, nur wenn Materialfaktoren abweichend vom 100%-Index
[P,MWST] Eingabe als Preis, mit Mehrwertsteuer

[%,2] Eingabe in Prozent, wenn abweichend von 2%
+ nur zusammen mit Lack „Hersteller"
□ nur zusammen mit Lack „SCHWACKE/AZT"

UPE unverbindliche Preisempfehlung des Herstellers
NFA Neu für Alt
RBK Rohbaukarosse
GK Ganzkarosse
KL Klassifizierung

SYMBOL-SCHLÜSSEL																													
E/ET	Erneuern/Erneuern Teilweise Lackautomatik →	LE	Lackierung Erneuern	TE	Teil für ET	V	Vermessen	Links ↑	EN EN	Rechts ↑	0278₃ 0279₃	Aggr. Code (Endziffer)	Für Markierung in Rep-Art nicht zugelassen	EN EN	Für Abzuge NFA / (N)	EN EN EN EN	A1 = Hauptgr B1 = Untergr C1 = Einzelteil	A1 B1	LI IT ET IT	7	Für Markierung Ern/Inst teile	LI IT LI IT	34	Für Markierung Lack/Inst teile	- Aggregate A+E / Z+Z / P	- Vermessen Einstellen	Beachte Zone 15
I/IT	Instandsetzen/Inst Teilweise Lackautomatik (ausgen Innenteile) →	LI	Lackierung Instandsetzen	N	Nebenarbeit bei Schraubteilen a+e bei Schweißteilen freilegen	H	Hohlraum-konservierung	oder Einzelteil																					
L	Oberfl-Lackierung	L	keinerlei Lackautomatik	L	nur bei I/IT keine Lackautomatik	P	Prüfen	U	Unterbodenschutz																				

1

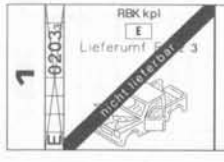

Anz-X-

Zubehör

Frontschutzbügel
AV = M3

Laderaumabdeckung AV = M9
Heckstoßfänger AV = M4

Überrollbügel
AV = M8

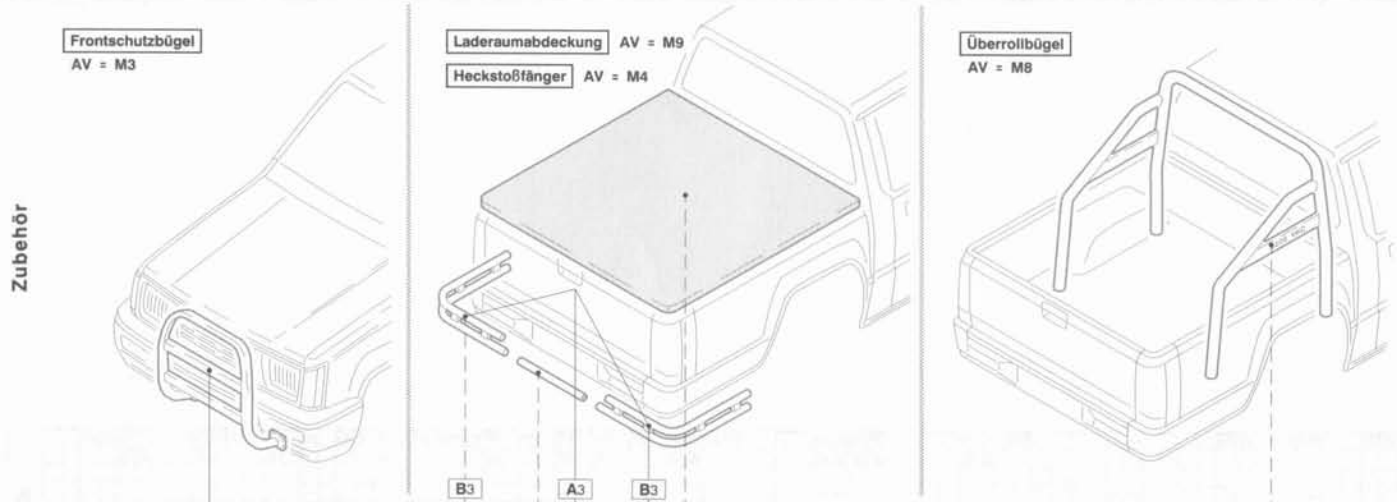

2

| | | | | | | | | | | | | | | | | | | |

Karosserie vorn außen

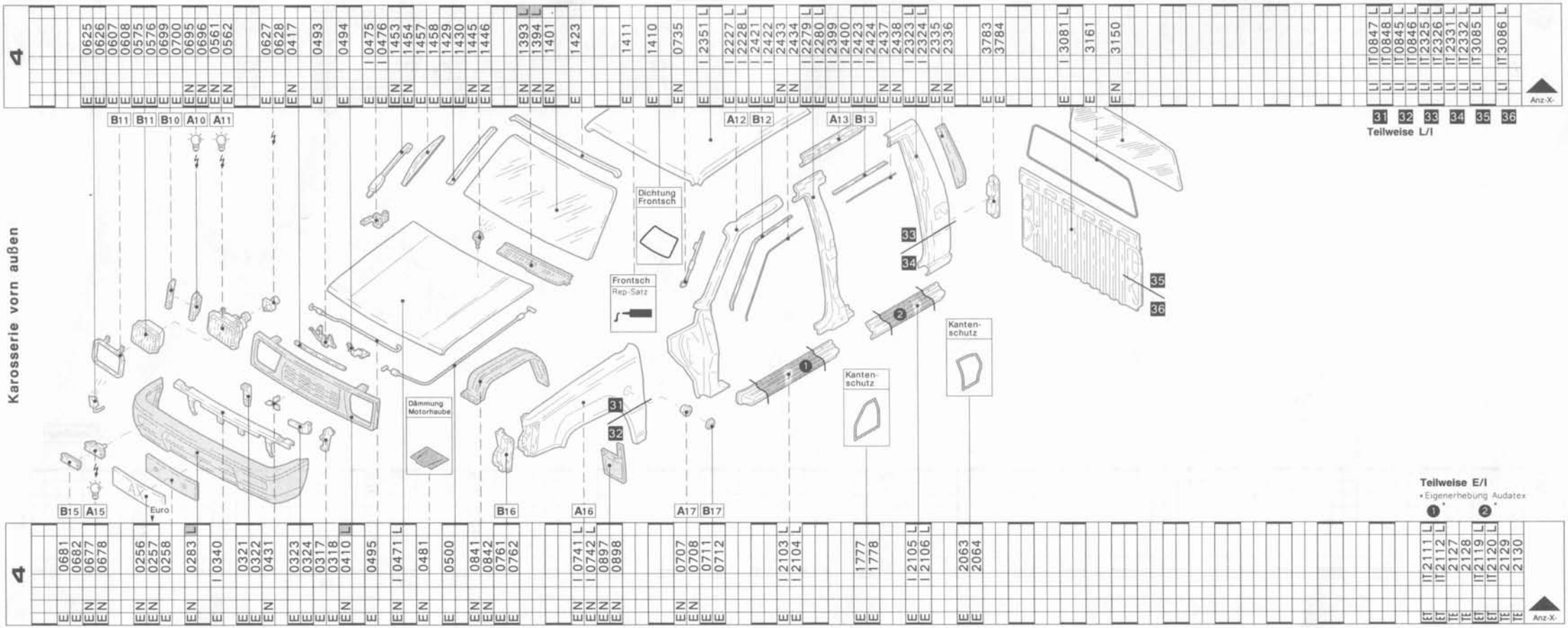

Erläuterungen: ϟ = Elektrik 💡 = incl. Glühlampe ♪ = Lautsprecher

audatex Form - Nr G54

Erläuterungen: ϟ = Elektrik 💡 = incl. Glühlampe ♪ = Lautsprecher

audatex Form - Nr G54

Karosserie vorn innen

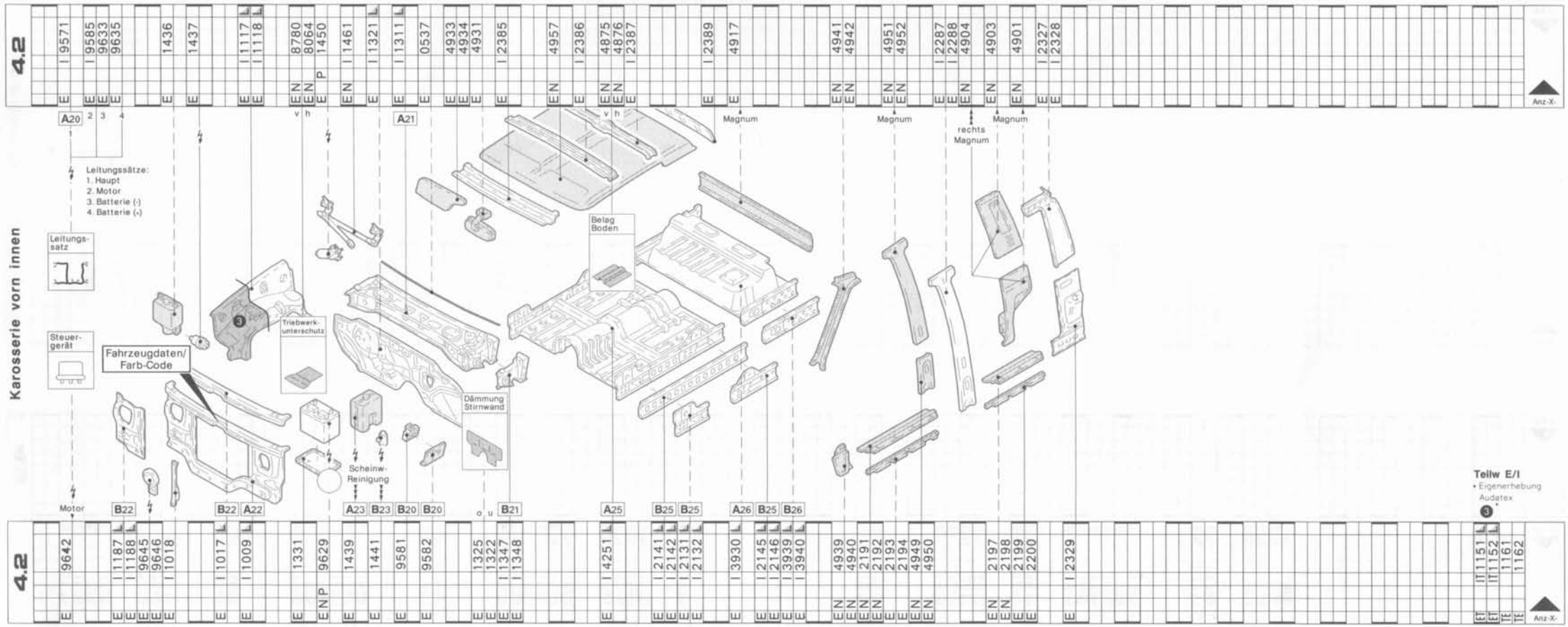

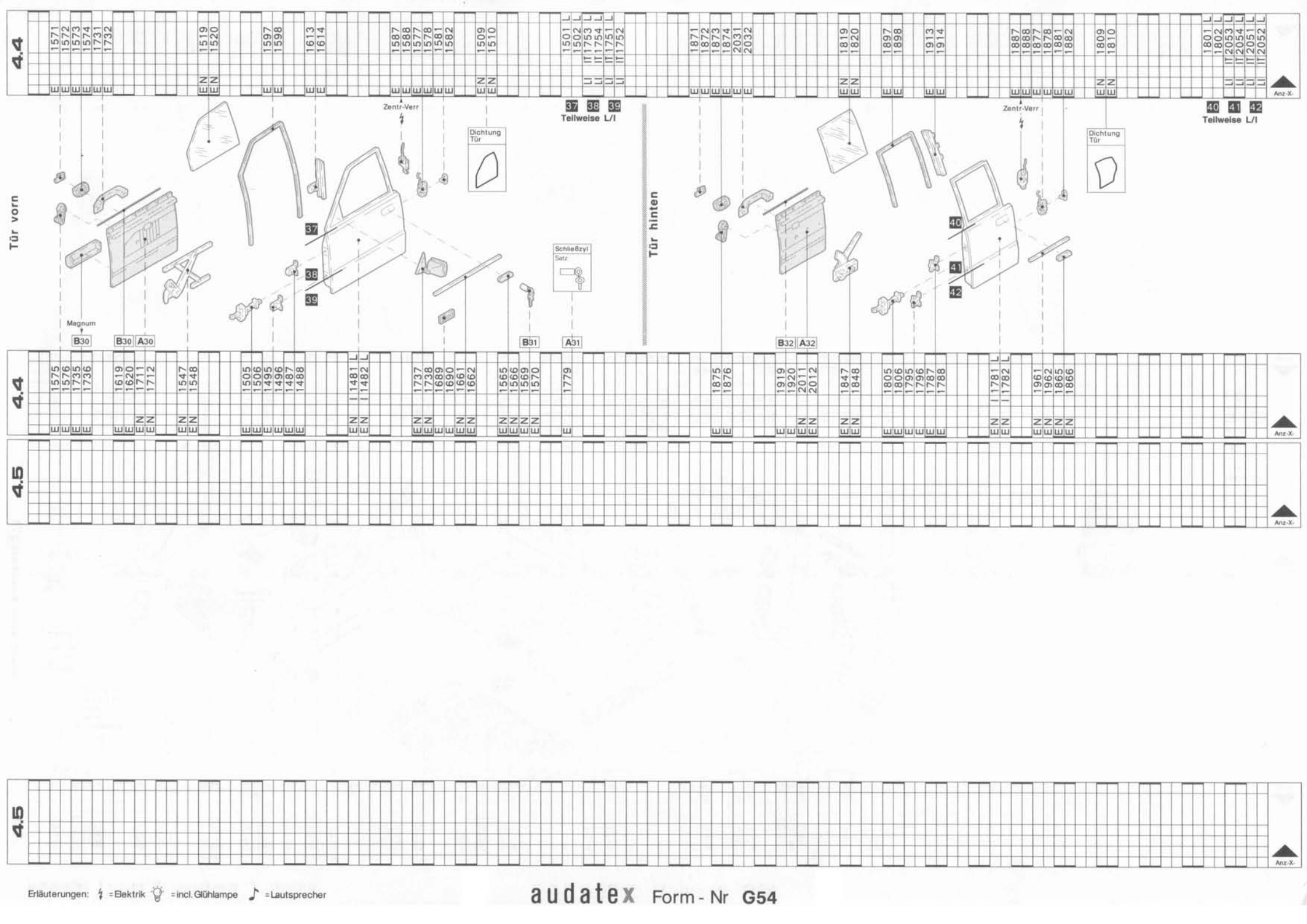

Erläuterungen: ϟ = Elektrik 💡 = incl. Glühlampe ♪ = Lautsprecher

audatex Form - Nr **G54**

Erläuterungen: ϟ = Elektrik 💡 = incl. Glühlampe ♪ = Lautsprecher

audatex Form - Nr G54

Instrumententafel

| | | |

Karosserie hinten

| 6 | | |

Erläuterungen: ϟ = Elektrik 💡 = incl. Glühlampe ♪ = Lautsprecher

audatex Form - Nr G54

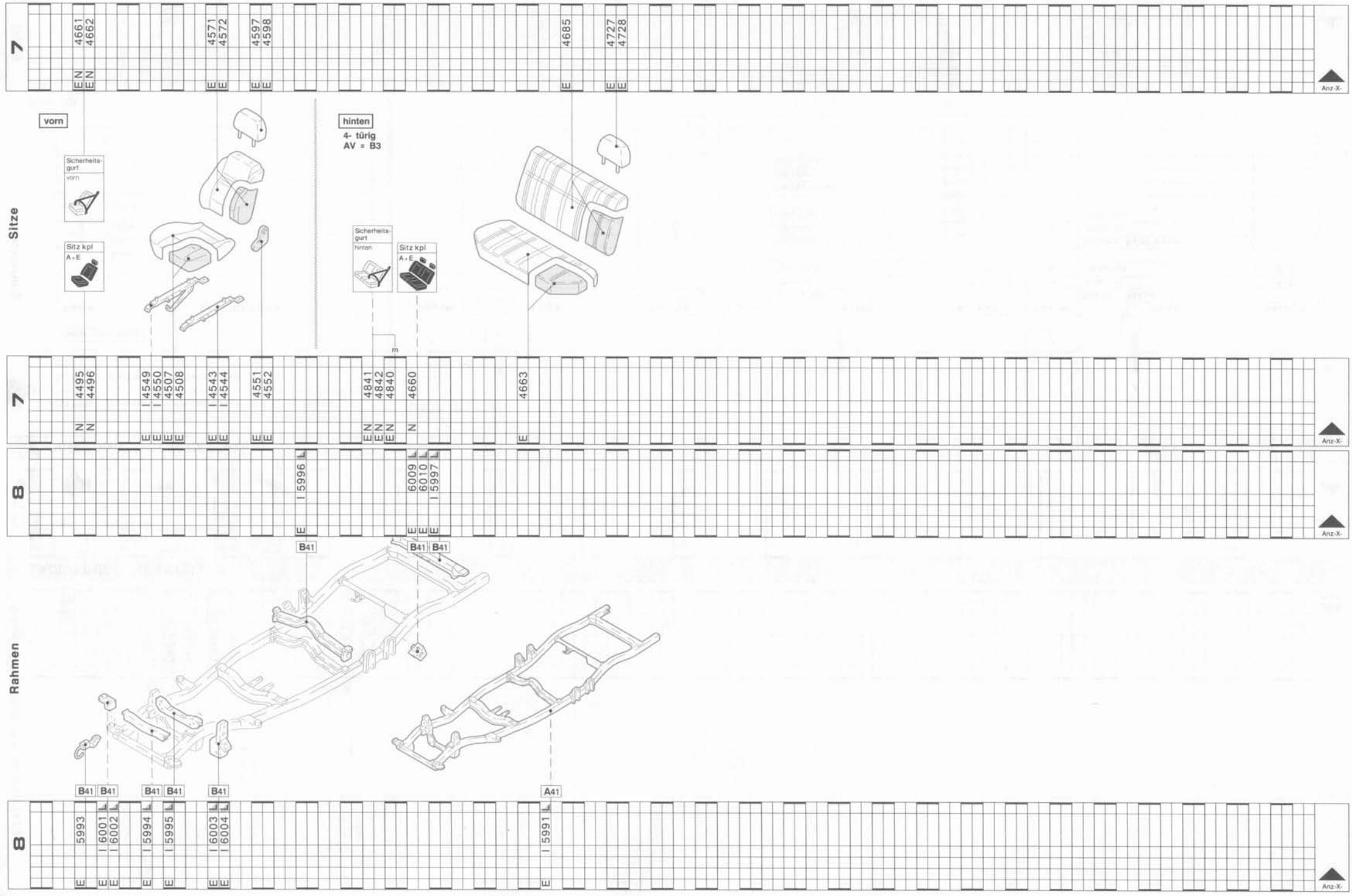

Kraftstoffanlage

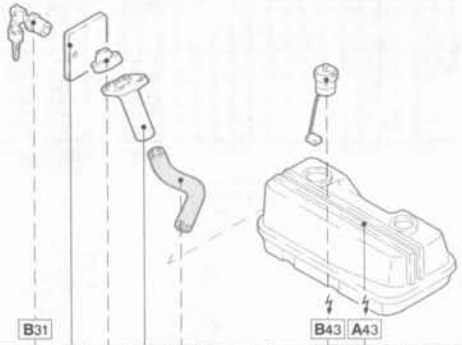

| | | |

Abgasanlage

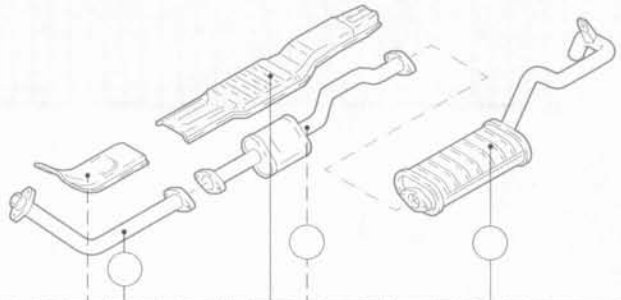

| | v | m | h | | |

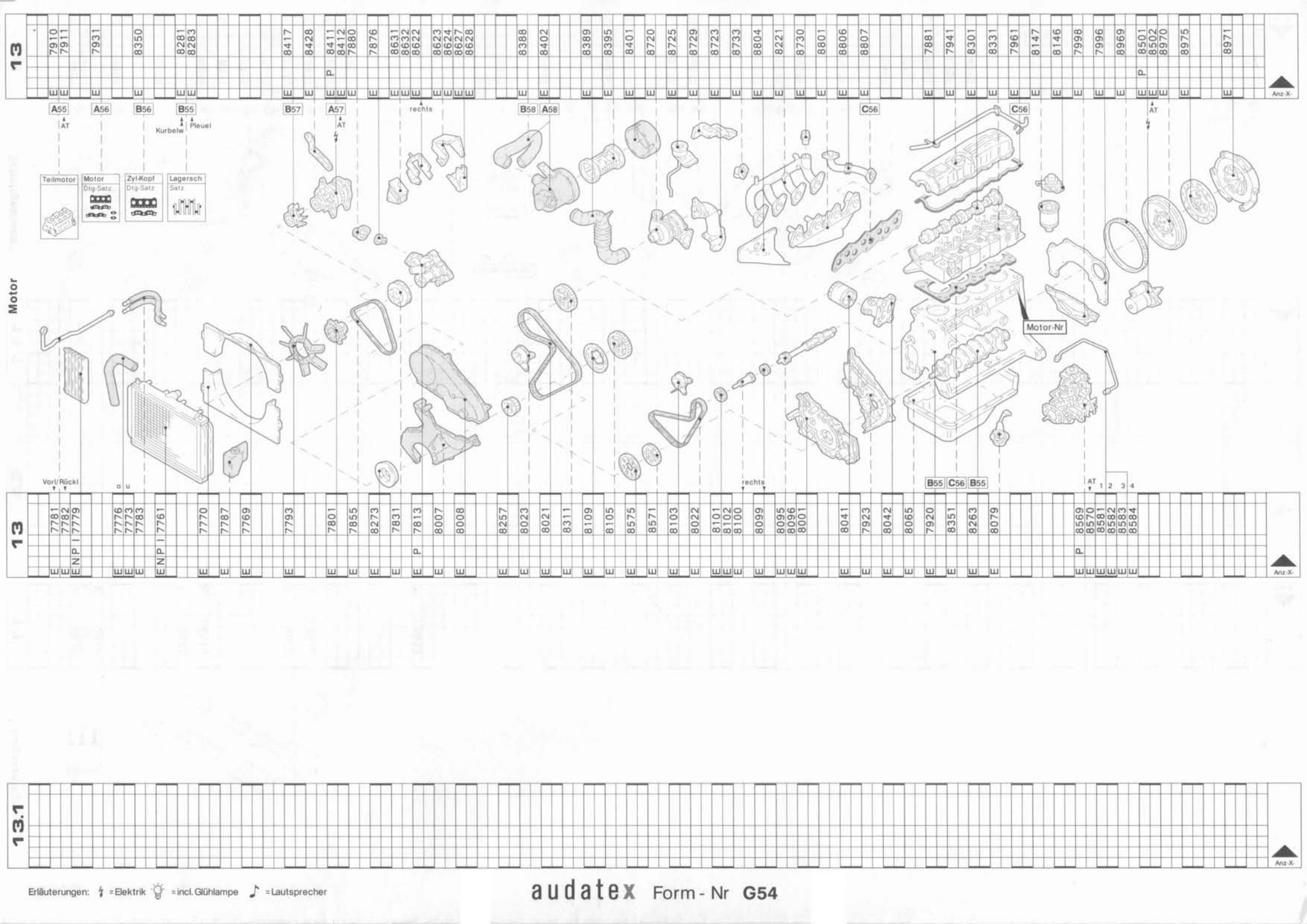

Erläuterungen: ϟ = Elektrik 💡 = incl. Glühlampe ♪ = Lautsprecher

audatex Form - Nr G54

Erläuterungen: ϟ = Elektrik 💡 = incl. Glühlampe ♪ = Lautsprecher

audatex Form - Nr G54

13.2

Anz.-X-

13.2

Anz.-X-

13.3

Anz.-X-

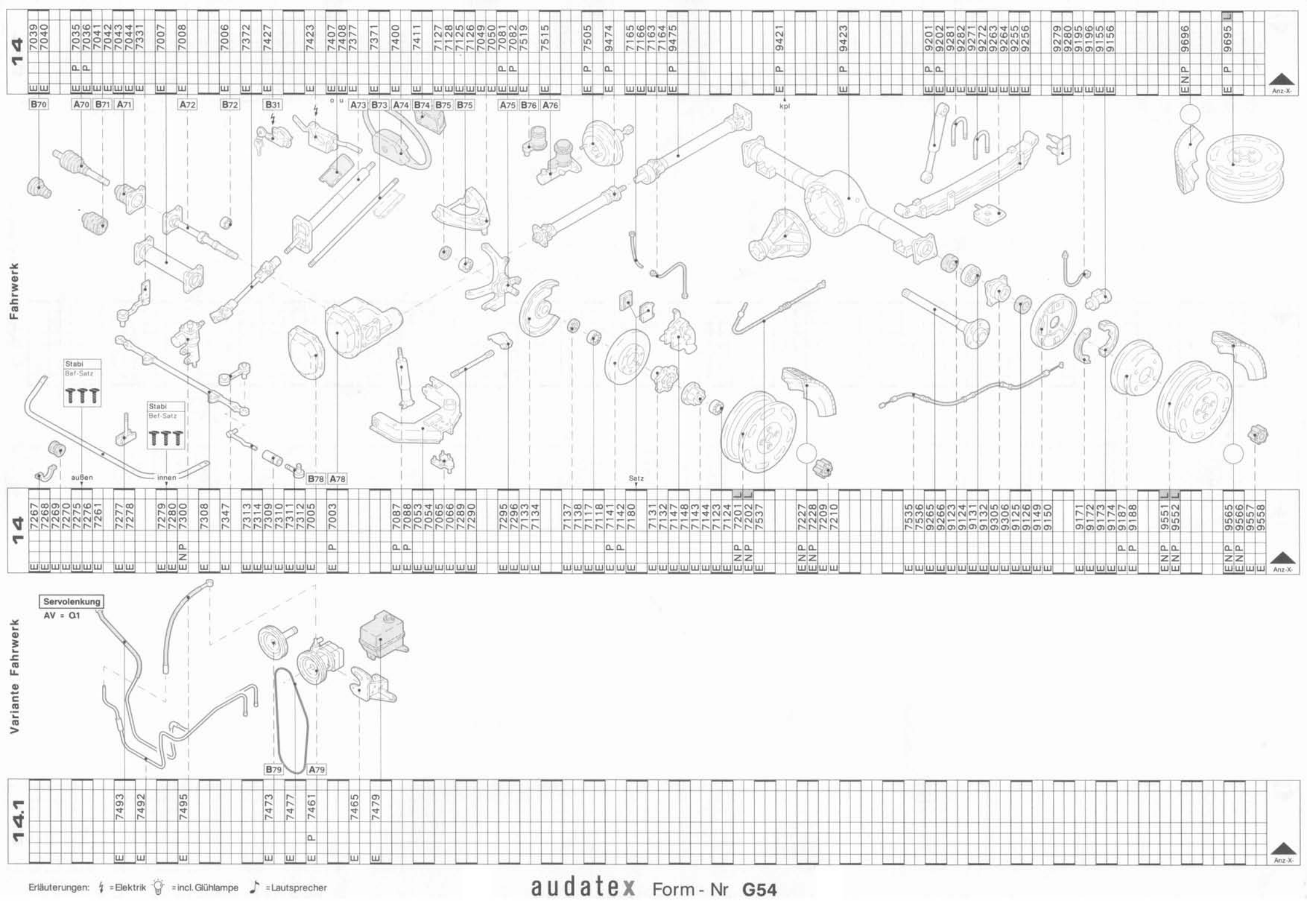

Erläuterungen: ϟ = Elektrik 💡 = incl. Glühlampe ♪ = Lautsprecher

audatex Form - Nr **G54**

Erläuterungen: ϟ = Elektrik 💡 = incl. Glühlampe ♪ = Lautsprecher

audatex Form - Nr G54

14.2

Anz.-X-

14.2

Anz.-X-

14.3

Anz.-X-

14.3

Anz.-X-

Nebenarbeiten	Vermessen	Vermessen	Vermessen	Richtbank	Nebenarbeiten		Motor	Getriebe kpl	Getriebe	Verteilergetriebe	V-Achse	V-Achshälfte	H-Achse	Nebenarbeiten	
V 9901	Fzg v+h V ohne erst (vor Reparatur) A81	V 9900 Fzg v+h V mit erst (nach Reparatur) A82	N 9895 Karosserie N	N 9873 umrüsten N	N 9872 Karosserie ab + auf N		N 9719 A+E A83	N 9723 A+E B83			N 9729 A+E A84	N 9731 N 9732 A+E B84	N 9771 A+E		Anz-X-
V 9903	Fzg v V ohne erst (vor Reparatur) B81	V 9902 Fzg v V mit erst (nach Reparatur) B82		N 9870 Fzg auf + ab N A88			N 9795 Z+Z -ausgeb-		N 9799 Z+Z -ausgeb-	N 9801 Z+Z -ausgeb-	N 9787 Z+Z -ausgeb- A85	N 9789 N 9790 Z+Z -ausgeb- B85	N 9804 Z+Z -ausgeb-	N 9939 ABS N auf Funktion prüfen	Anz-X-
15			N 9897 Rahmen N				P 9831 P		P 9835 P	P 9837 P		P 9825 P 9826 P	P 9840 P		Anz-X-

16

Nicht-Standard-Positionen(NSP)

Rep. Art		Leit-Nr	Bezeichnung		AW	NFA	Betrag Ersatzteilpreis m.MC'EM' Arbeitspreis m.MC'IM'	MC
E	N	0736	Zusatzleuchten v/h	ern / umbauen				
E		0731	Glühlampen					
E	N	4410	Radio	ern / umbauen				
E	N	0729	Autotelefon	ern / umbauen				
E	N	0730	Funkgerät	ern / umbauen				
E	N	0734	Zusatzantenne/n	ern / umbauen				
E	N	0739	Zusatzaußenspiegel	ern / umbauen				
E		3040	Nationalitätskennzeichen					
E		9987	Kühlflüssigkeit					
E	N	2709	Anhängerkupplung	ern / umbauen				
	N	0247	De- / Montage zwecks Lackierung					
	N	0250	Fzg-Verbringung					
	N	0243	Dozer/Richtstand (nicht bei Richtbank)	auf-/abbauen				
	N	0245	Front rückverformen	(Zusatzarbeit)				
	N	1477	Seite l rückverformen	(Zusatzarbeit)				
	N	1478	Seite r rückverformen	(Zusatzarbeit)				
	N	2695	Heck rückverformen	(Zusatzarbeit)				

16

Rep-Art	Leit-Nr	Aggr Code	Bezeichnung	Ersatzteil-Nr (bei Rep-Arten E,ET,TE) Arbeitstext (bei übrigen Rep-Arten)	AW	NFA	Betrag	KL
	1000	9						
	1000	9						
	1000	9						
	1000	9						
	1000	9						
	1000	9						
	1000	9						
	1000	9						
	1000	9						
	1000	9						
	1000	9						
	1000	9						
	1000	9						
	1000	9						
	1000	9						
	1000	9						
	1000	9						
	1000	9						
Sonstiges	1000	9						
Sonstiges	1000	9						
Risiko	1000							

Anz-X-

Erläuterungen NFA Abzug Wertverbesserung / Neu für Alt
KL Klassifizierung
MC Mutationscode

gerasterte Positionen = überschreibbar